PRODUCT INTRODUCTION

MỤC	SỰ MIÊU TẢ	
Bọc vải	100% Acrylic, 100% Polyester, v.v.	
Cấu trúc PP	Ép phun bằng nhiều vật liệu composite (PP), Chống va đập, Chống lão hóa	
Bọt	Bọt đúc. Mật độ 50-55kgs / M^3 chỗ ngồi, 45-50kgs / M^3 trở lại	
Chân	Thép 2.0mm sau khi ép và hàn chính xác	
Tay vịn hàng đầu	Nhựa PP với giá đỡ cốc	
Bảng điều khiển chân	Ván ép bằng vải	
Ghế gấp lên	Ghế cố định	
CBM	0,17 / ghế	
Đang tải Số lượng / Chỗ ngồi	20GP	40HQ
	160	400
Gói	KD	
Kích thước / mm	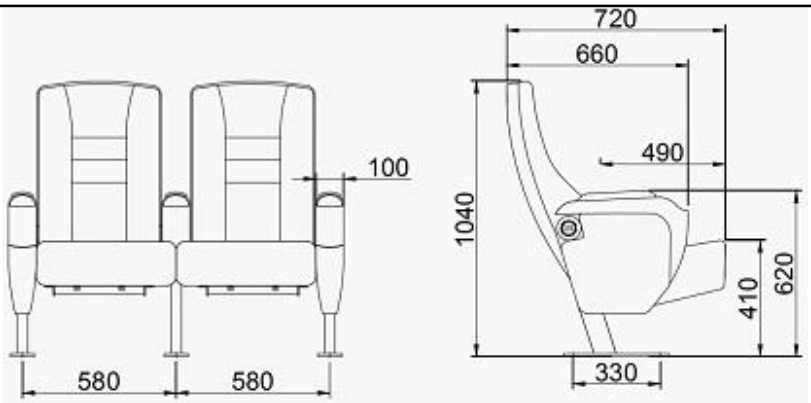	
Thiết kế miễn phí	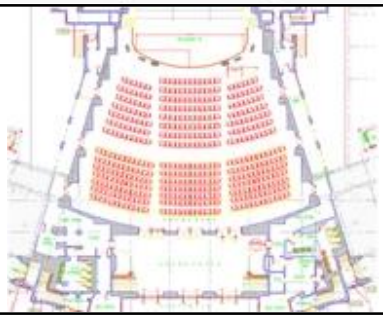	

PARTS REFERENCE

WORKSHOP

ENGINEERING CASE

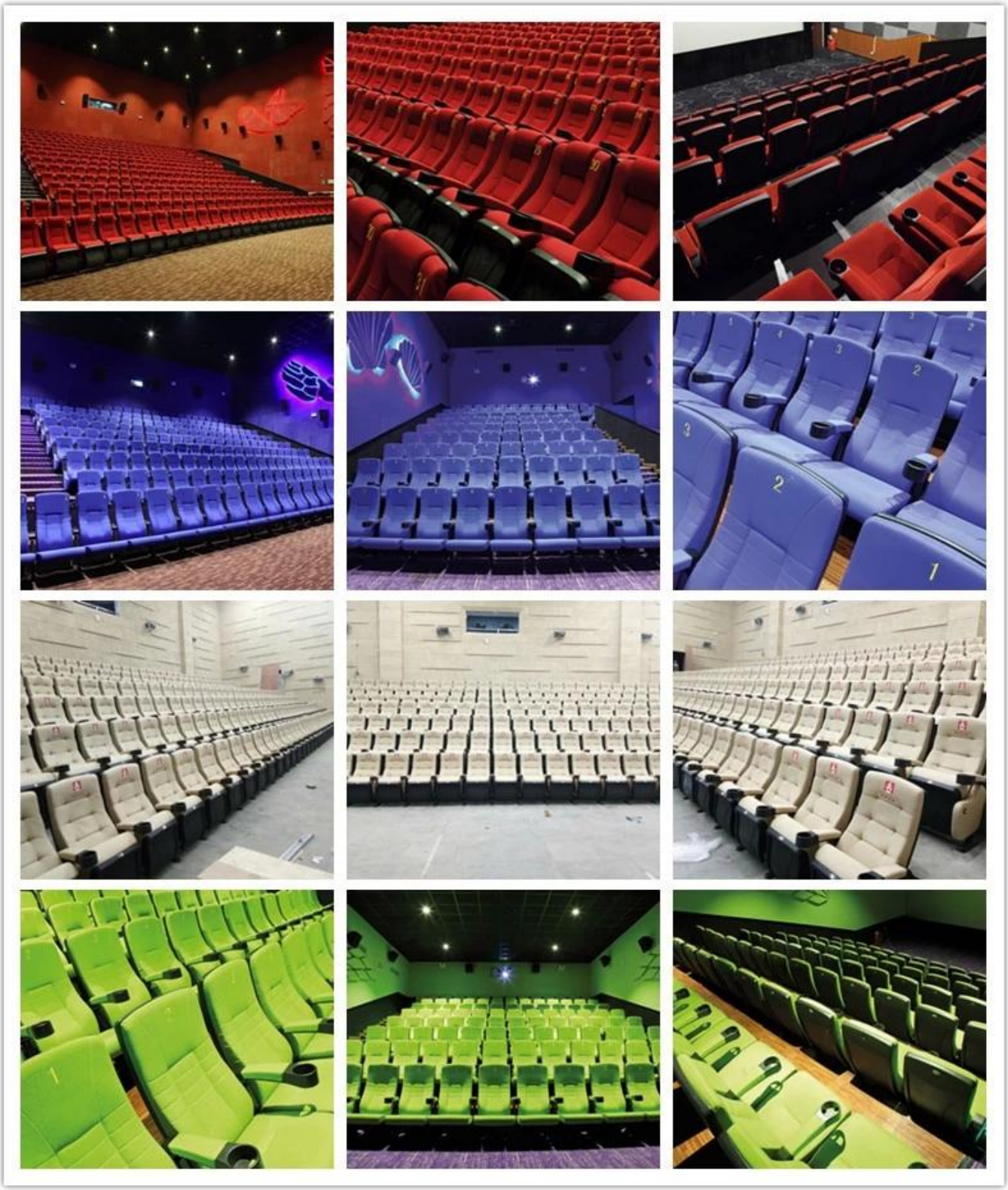

OUR PHOTOS

CERTIFICATE

SHIPPING

A. Phụ thuộc vào số lượng và yêu cầu đặt hàng của bạn,

15-25 ngày làm việc đối với container 1 * 40HQ, 15-35 ngày đối với 2 * 40HQ, v.v.

B. EX hoạt động, FOB shenzhen, CIF, C & F, LC, v.v.

điều khoản giao hàng thảo luận với nhân viên bán hàng.

OUR SERVICE

A. Chuỗi cung ứng hoàn chỉnh.

B. Đảm bảo chất lượng 100%.

C. Giá cả hợp lý.

D. Sản phẩm có nhiều kiểu khác nhau.

E. Hiệu suất tốt để giao hàng.

F. Hàng tồn kho đầy đủ (linh kiện).

Dịch vụ sau bán hàng tốt nhất: Nếu xuất hiện bất kỳ khiếu nại và tranh chấp chất lượng nào, chúng tôi sẽ thiết lập

hệ thống thông tin phản hồi thông tin sản phẩm, thiết lập các tập tin dịch vụ, chịu trách nhiệm về chất lượng của

xác định tai nạnd và đối phó với khách hàng của chúng tôi.

FAQ

Q1: Chúng tôi có thể có mẫu của bạn?

A: Sure.Sample có sẵn cho mỗi mô hình. Họ có thể sẵn sàng trong 7-15 ngày sau khi nhận được thanh toán.

Q2: Bạn có thể giảm giá cho chúng tôi?

A: Giảm giá có thể thương lượng cho số lượng lớn.

Câu 3: Bạn có thể bảo hành cho sản phẩm của mình không?

A:Yes, chúng tôi mở rộng đảm bảo sự hài lòng 100% cho tất cả các mặt hàng. Chúng tôi có thể bảo hành 5 năm.

Q4: Bạn là nhà sản xuất hay công ty thương mại?

A: Chúng tôi là nhà sản xuất chuyên nghiệp trong hơn 10 năm trong ngành nội thất.

Q5:Làm thế nào về các điều khoản thanh toán?

Trả lời: Chúng tôi chấp nhận tạm ứng T / T (đặt cọc 30% trước khi sản xuất, số dư 70% trước khi giao hàng),

yêu cầu khác xin thảo luận với nhân viên bán hàng.
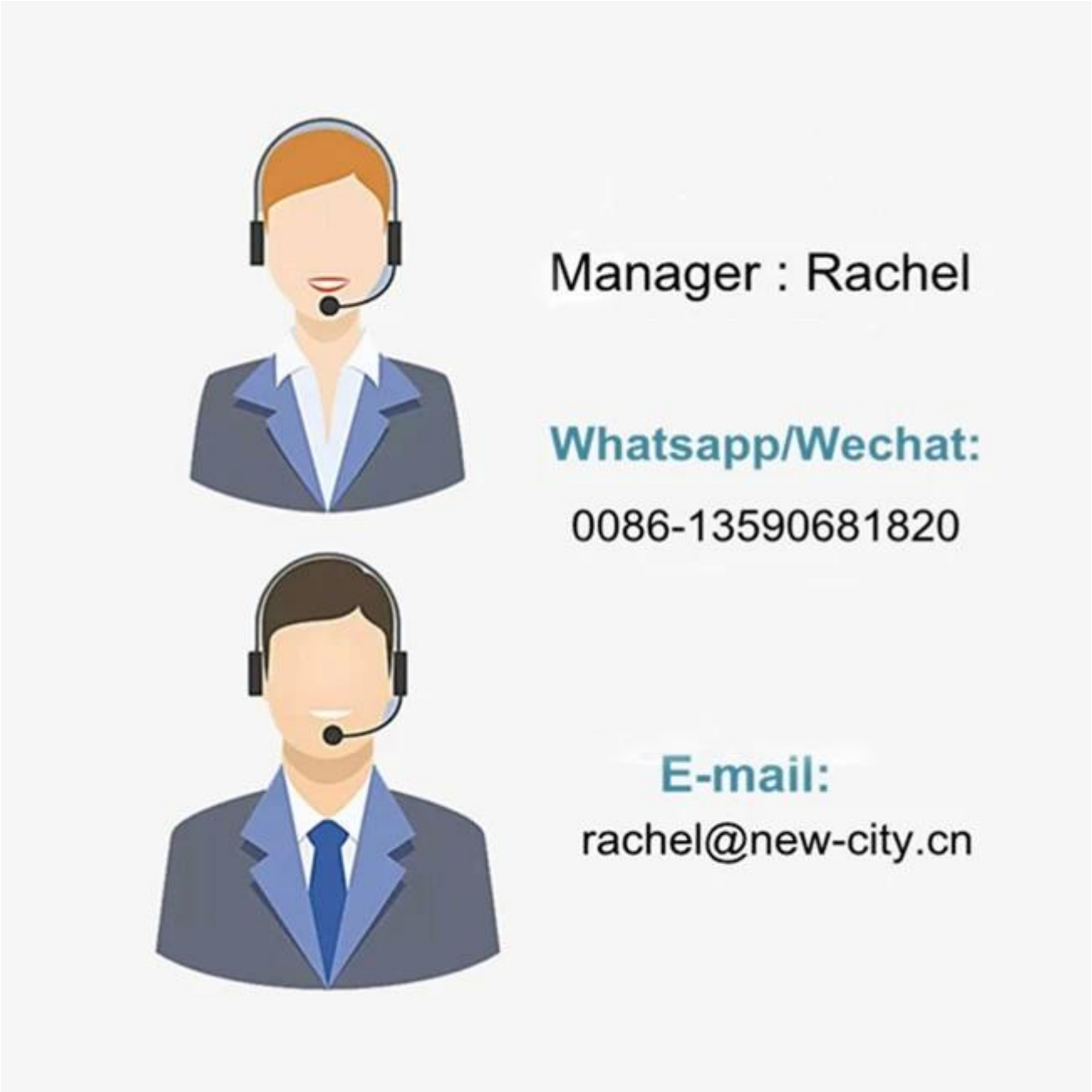
CONTACT US