PRODUCT INTRODUCTION

ВЕЩЬ	**ОПИСАНИЕ**	
Обивка	100% акрил, 100% полиэстер и т. Д. Высококачественная ткань	
Фанерная конструкция	В фанеру высокой плотности с тканью	
пена	Формованная пена. Плотность 55-60кг / м^3 сиденья, 50-55 кг / м^3 спины	
Ступня	2,0 мм сталь после точного прессования и сварки	
Верхний подлокотник	Импортные пиломатериалы с полиэфирным покрытием	
Панель ног	ПП с тканью	
Письменный стол	Алюминиевый соединитель + алюминиевая рама + металлическая пластина 2.0 мм + МДФ 18 мм	
СВМ	0,15 / сиденья	
Загрузка Кол-во / Сиденье	20GP	40HQ
	180	450
пакет	KD	
Размер / мм	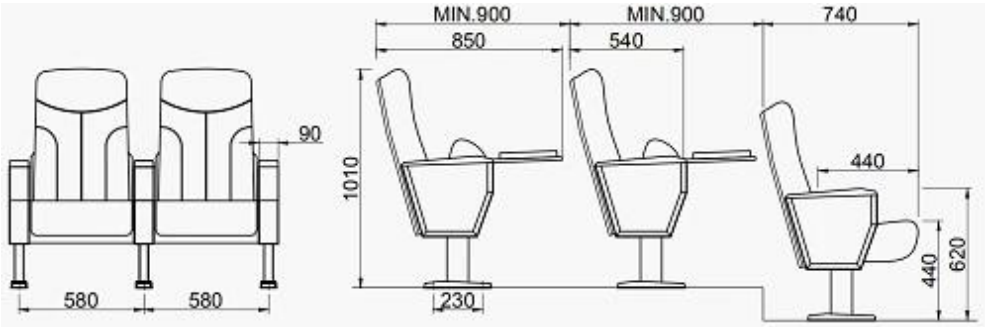	
Бесплатный дизайн		

PARTS REFERENCE

WORKSHOP

ENGINEERING CASE

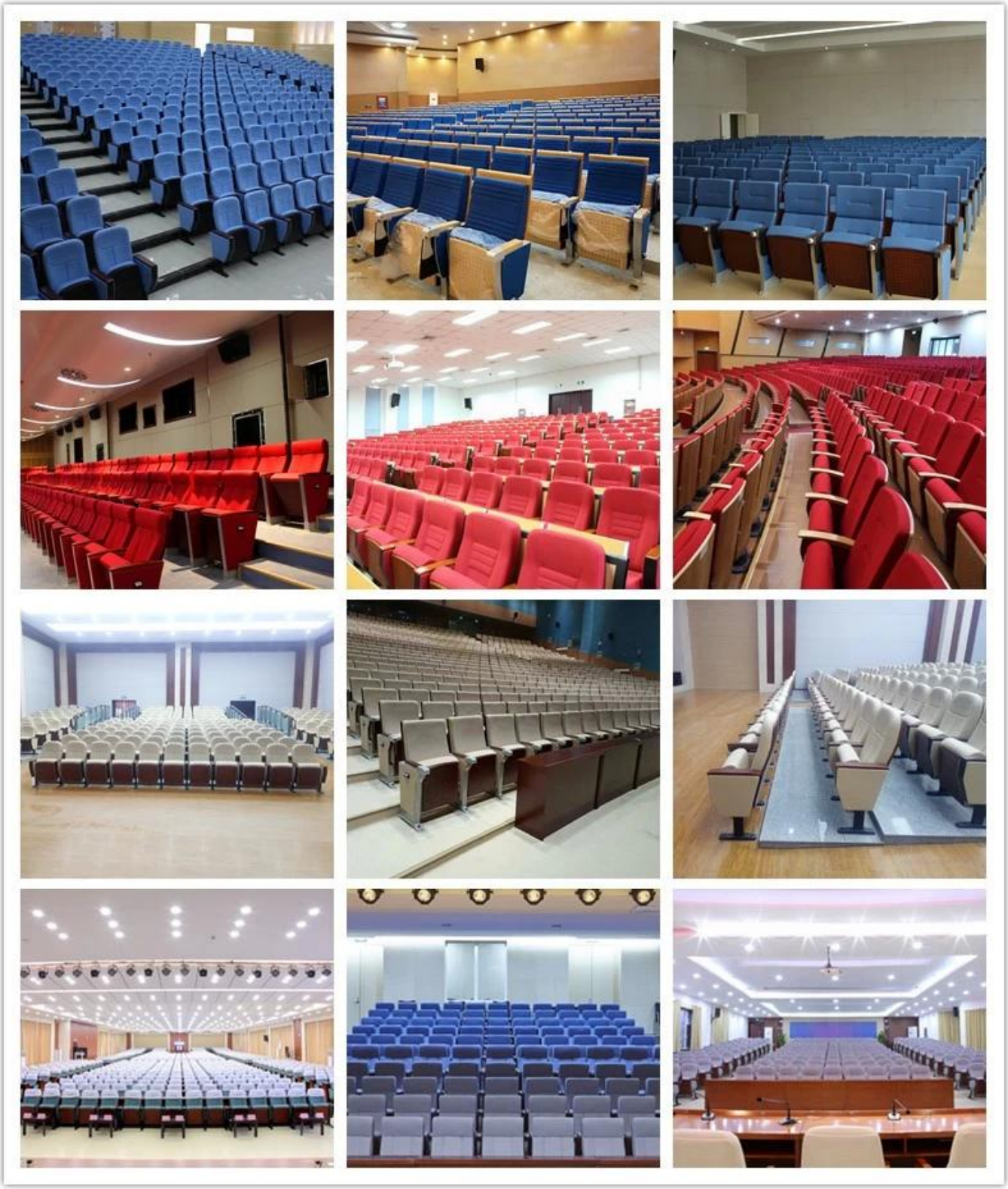

OUR PHOTOS

CERTIFICATE

SHIPPING

A. Зависит от вашего кол-во и требования заказа,

15-25 рабочих дней для контейнера 1 * 40HQ, 15-35 дней для 2 * 40HQ и т. Д. .....

B. EX работает, FOB Шэньчжэнь, CIF, C & F, LC и так далее,

Условия доставки обсуждаем с продавцом.

OUR SERVICE

A. Собственная полная цепочка поставок.

B. 100% гарантированное качество.

C. Умеренная цена.

D. Продукты в различном стиле.

Хорошая производительность для доставки.

F. Адекватный инвентарь (компоненты),

Лучшее послепродажное обслуживание: если появятся какие-либо жалобы и споры о качестве, мы установим

система обратной связи с информацией о продукте, создание сервисных файлов, ответственных за качество

идентификация аварииииздание и иметь дело с нашим клиентом.

FAQ

Q1: мы можем иметь ваш образец?

A: Конечно. Образцы доступны для каждой модели. Они могут быть готовы в 7-15дней после получения оплаты.

Q2: вы можете дать нам скидку?

A: скидка является предметом переговоров для большого количества.

Q3: Можете ли вы дать гарантию на вашу продукцию?

A:YМы предоставляем 100% гарантию на все товары. Мы даем гарантию 5 лет.

Q4: вы производитель или торговая компания?

A: мы являемся профессиональным производителем более 10 лет в мебельной промышленности.

Q5:Как насчет условия оплаты?

A: Мы принимаем аванс T / T (30% предоплата до производства, баланс 70% перед доставкой),

Другое требование, пожалуйста, обсудите с продавцом.
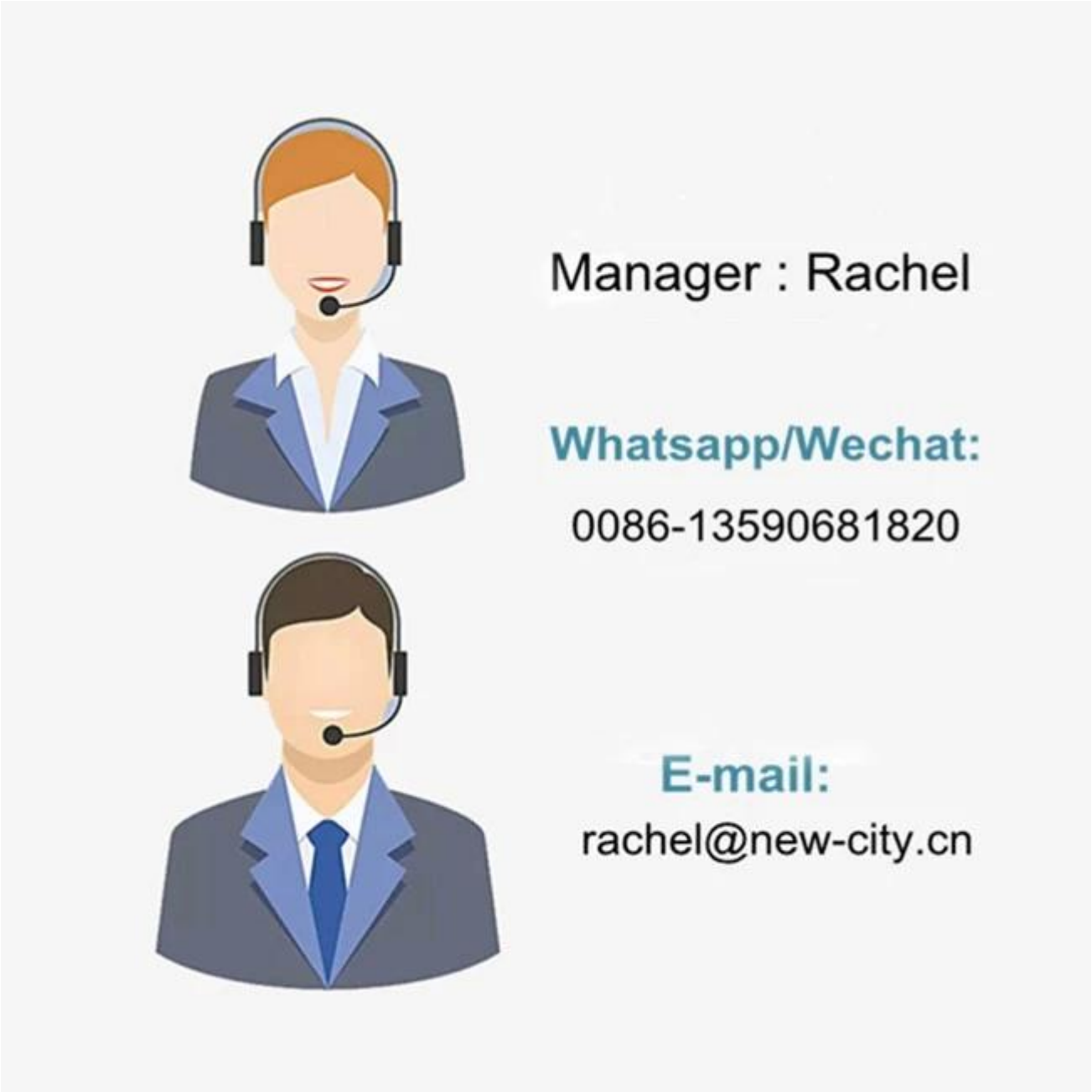
CONTACT US