.

PRODUCT INTRODUCTION

ARTICOL	DESCRIERE	
Tapiţerie	100% acril, 100% poliester și așa mai departe Material de înaltă calitate	
Placaj structura	Placaj de 15mm	
Spumă	Spumă turnată.Densitate 55-60kgs / M^3 de scaun, 50-55kgs / M^3 de spate	
Picior	Picior din aluminiu	
Cotiera superioară	Lemn importat aplicat în exterior cu strat de poliester	
Panoul pentru picioare	MDF cu material / Fără	
Masă de scris	Conector din aluminiu + cadru din aluminiu + PP	
CBM	0.155 / scaun	
Încărcare	20GP	40HQ
Cantitate / Loc	180	420
Pachet	KD	
801-Dimensiune / mm	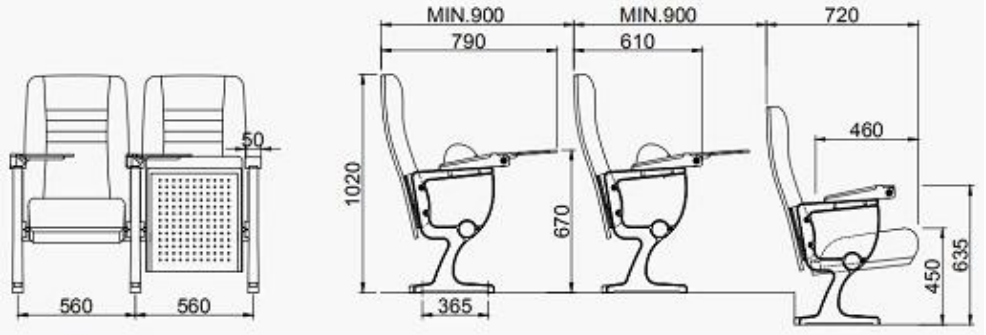	
810-Dimensiune / mm	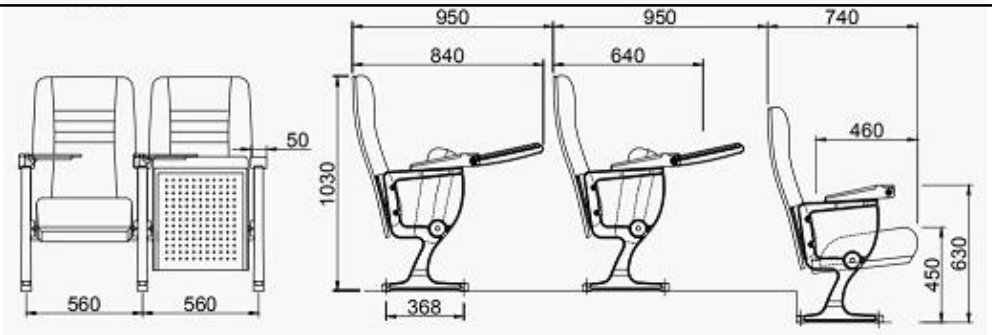	
Design gratuit	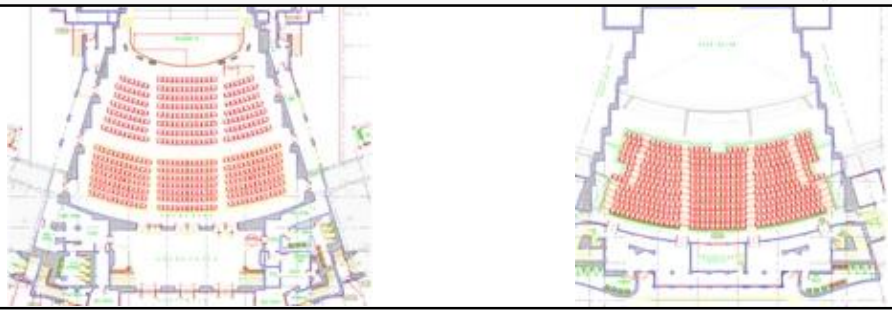	

PARTS REFERENCE

WORKSHOP

ENGINEERING CASE

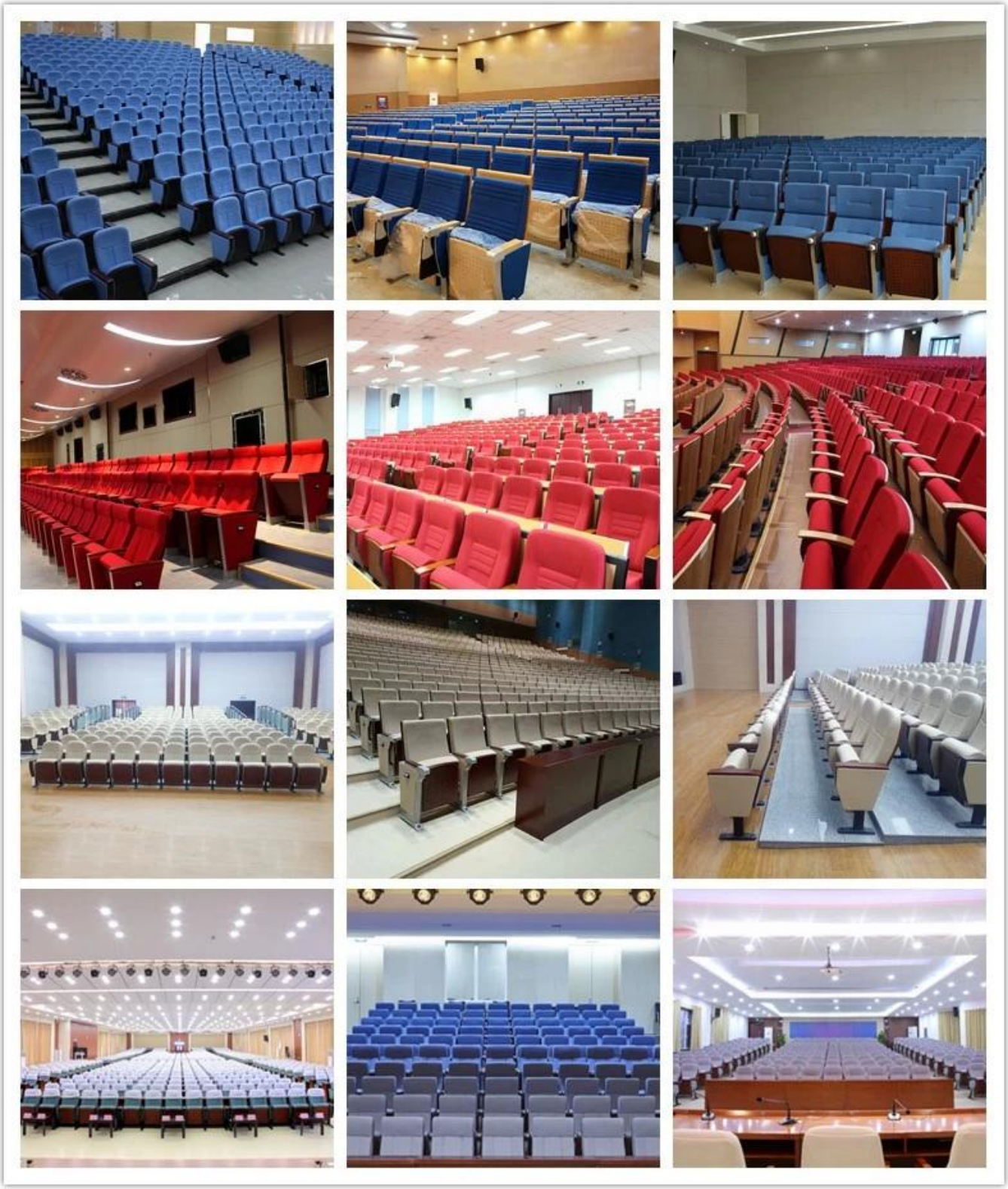

OUR PHOTOS

CERTIFICATE

SHIPPING

A. Depinde de cantitatea și cerința dvs. de comandă,

15-25 zile lucrătoare pentru container 1 * 40HQ, 15-35 zile pentru 2 * 40HQ și așa mai departe .....

B. Lucrările EX, FOB shenzhen, CIF, C & F, LC și așa mai departe,

termenii de livrare se discută cu agentul de vânzări.

OUR SERVICE

A. Lanțul complet de aprovizionare propriu.

B. Calitate 100% garantată.

C. Preț rezonabil.

D. Produsele sunt în stil diferit.

E. Performanță bună pentru livrare.

F. Inventarul adecvat (componente).

Cel mai bun serviciu post-vânzare: dacă apar orice plângeri și dispute de calitate, vom stabili

informații despre sistemul de informații sistem de feedback, să stabilească fișiere de servicii, responsabile pentru calitatea de

identificarea accidentelored și să ne ocupăm de clientul nostru.

FAQ

Q1: Putem să avem mostra dvs.?

R: Sure.Sample sunt disponibile pentru fiecare model. Acestea pot fi gata în 7-15 zile de la primirea plății.

Q2: Puteți să ne oferiți o reducere?

R: Reducerile sunt negociabile pentru cantități mari.

Q3: Puteți oferi garanția produselor dvs.?

A:Yes, extindem o garanție de 100% satisfacție pentru toate articolele. Putem oferi garanția de 5 ani.

Q4: Sunteți producător sau companie comercială?

A: Suntem producător profesionale pentru mai mult de 10 ani în industria mobilei.

Q5:Ce zici de termenii de plată?

A: acceptăm avansul T / T (depozit 30% înainte de producere, soldul de 70% înainte de livrare);

alte cerințe pls discuta cu vânzătorul.

CONTACT US

Manager : Rachel

Whatsapp/Wechat:

0086-13590681820

E-mail:

rachel@new-city.cn