PRODUCT INTRODUCTION

ITEM	DESCRIÇÃO	
Estofamento	100% acrílico, 100% poliéster e assim por diante Tecido de alta qualidade	
Estrutura PP	Injeção moldada com múltiplos materiais compósitos (PP), anti-impacto, antienvelhecimento	
Espuma	Espuma moldada.Densidade 50-55kgs / M^3 do assento, 45-50kgs / M^3 de volta	
Pé	Aço de 2.0mm após pressionar e soldar precisos	
Parte superior do braço	Plástico PP com porta-copos	
Painel de perna	Contraplacado com tecido	
CBM	0,17 / assento	
Qtd / assento de carregamento	20 GP	40HQ
	160	400
Pacote	KD	
Tamanho / mm	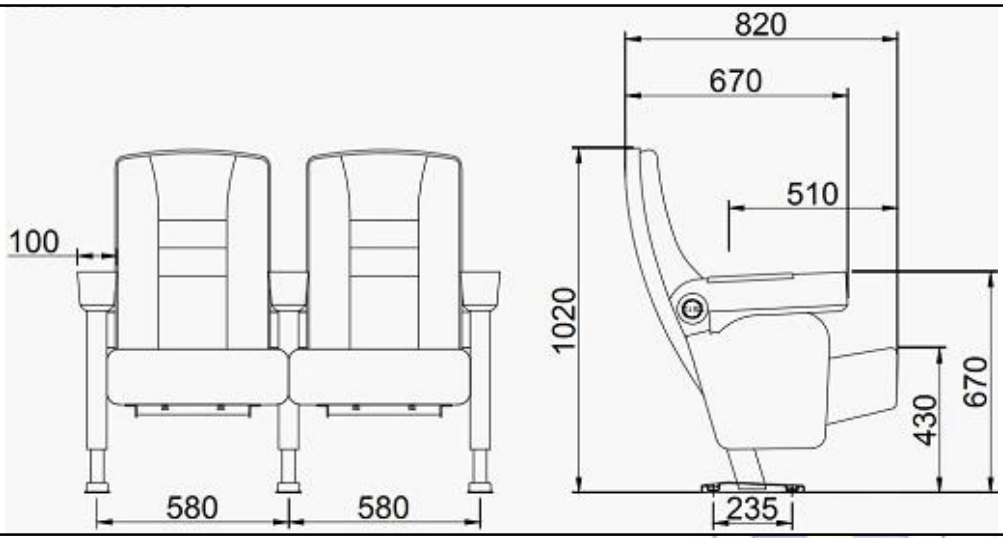	
Design livre	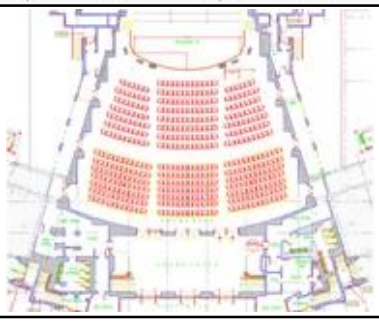 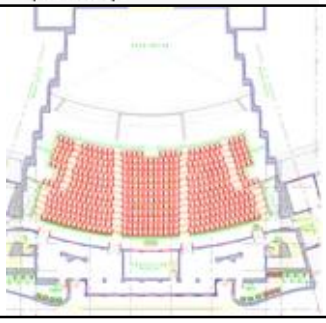	

PARTS REFERENCE

WORKSHOP

ENGINEERING CASE

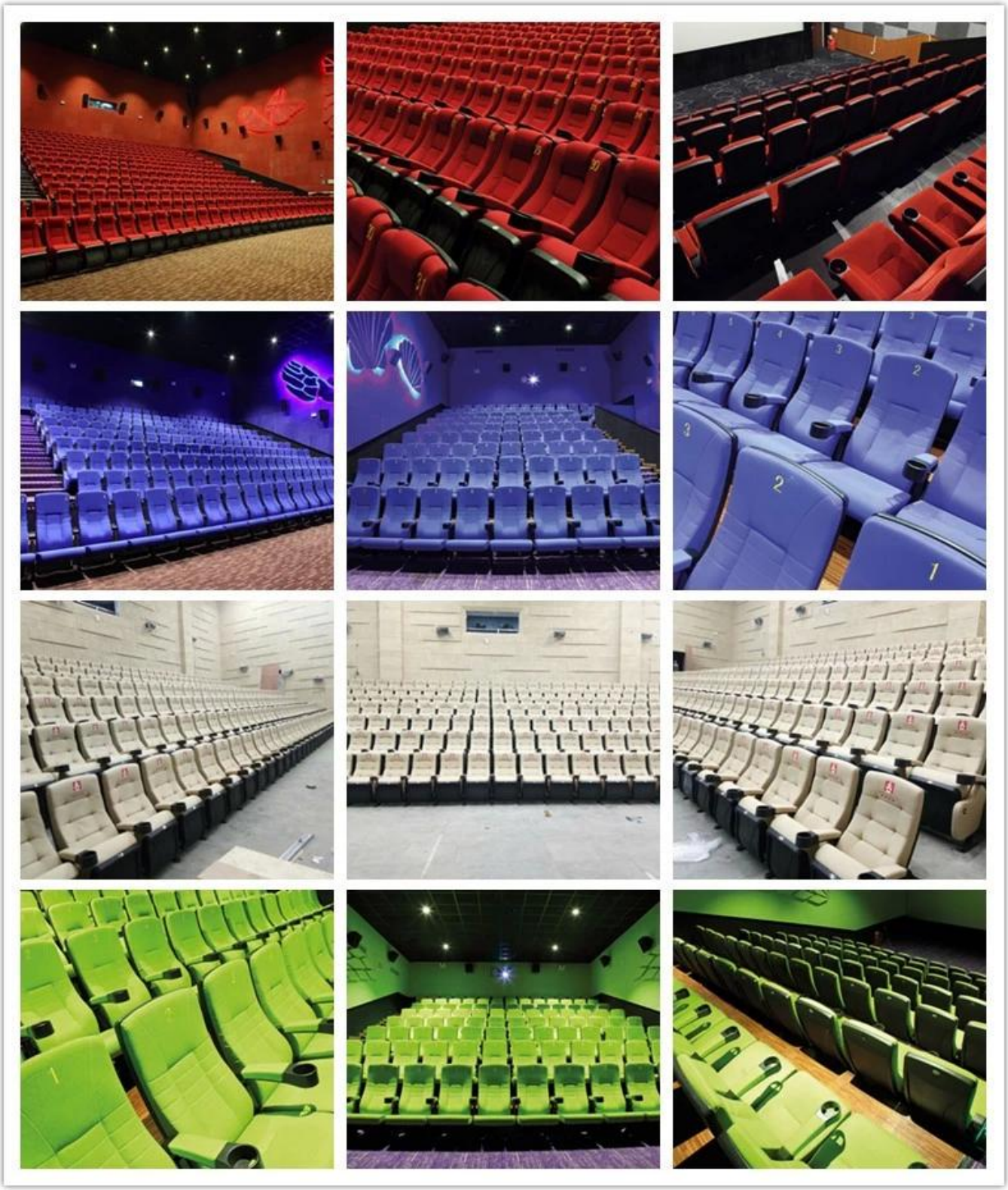

OUR PHOTOS

CERTIFICATE

SHIPPING

UMA. Depende de sua quantidade e exigência de ordem,

15-25 dias de trabalho para o recipiente de 1 * 40HQ, 15-35 dias para 2 * 40HQ e assim por diante ……

B. EX funciona, FOB Shenzhen, CIF, C & F, LC e assim por diante,

Termos de entrega discutir com o vendedor.

OUR SERVICE

A. Cadeia de fornecimento completa própria.

B. 100% de qualidade garantida.

C. preço razoável.

D. Os produtos estão em vários estilos.

E. Bom desempenho para entrega.

F. Inventário adequado (componentes).

Melhor serviço pós-venda: se aparecer qualquer reclamações de qualidade e disputas, vamos estabelecer de

sistema de feedback de informação do produto, estabelecer arquivos de serviço, responsáveis pela qualidade

o acidente identified e lidar com o nosso cliente.

FAQ

Q1: podemos ter a sua amostra?

A: Sure.Sample estão disponíveis para cada modelo. Eles podem estar prontos em 7-15days após o recebimento do pagamento.

Q2: você pode nos dar desconto?

Um: desconto é negociável para grande quantidade.

Q3: você pode dar garantia de seus produtos?

UMA:Yes, estendemos uma garantia de 100% de satisfação em todos os itens. Nós podemos dar a garantia de 5 anos.

Q4: você é fabricante ou empresa comercial?

A: Nós somos fabricante profissional por mais de 10 anos na indústria de móveis.

Q5:Como sobre as condições de pagamento?

Um: nós aceitamos o avanço T / T (depósito de 30% antes do produto,

contrapeso de 70% antes da entrega),

outro requisito pls discute com o vendedor.
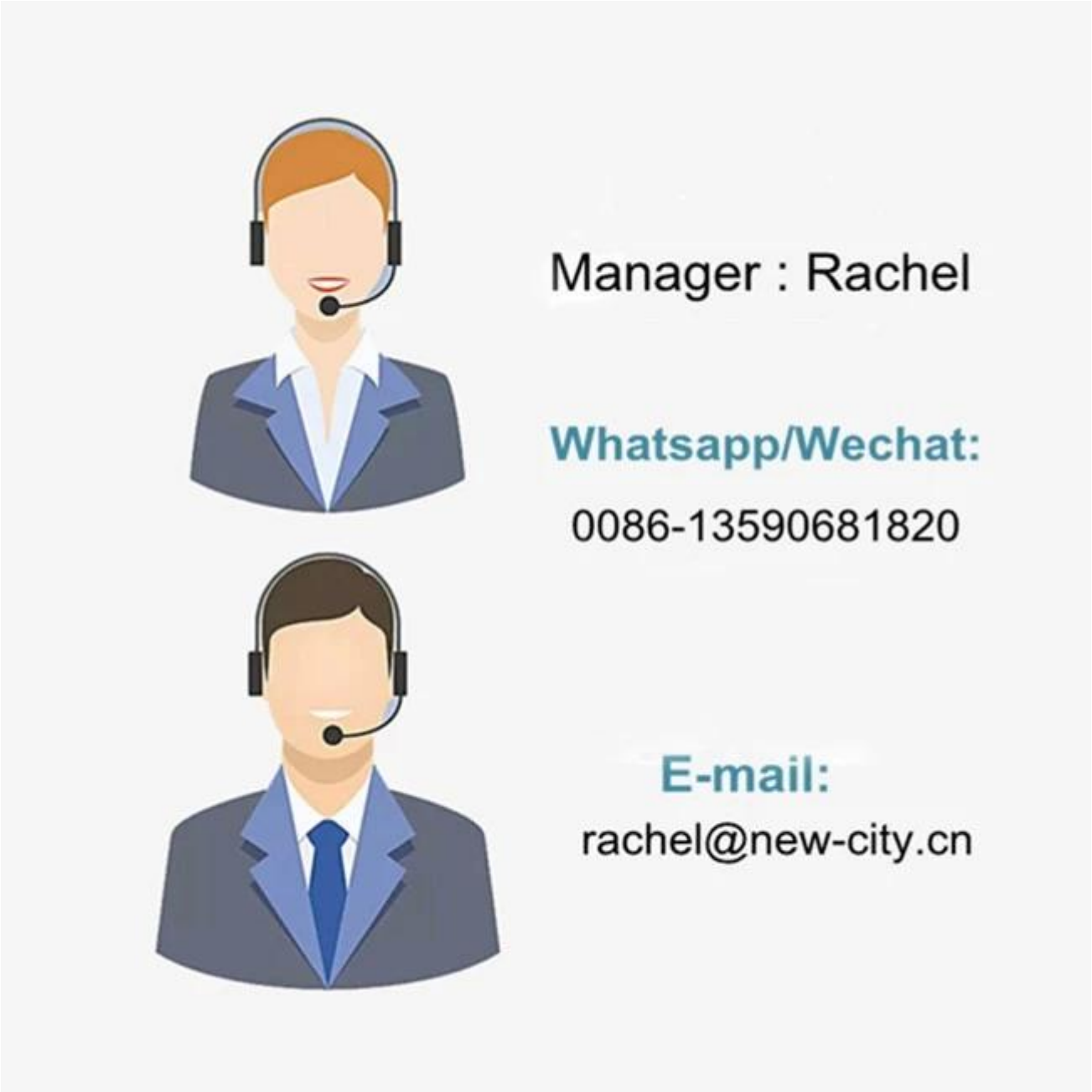
CONTACT US