## PRODUCT INTRODUCTION

| | | |
|---|---|---|
| □□□□ | □□□□□ | |
| □□□□□ | 100% □□□□□ □□□□□□ □□ □□□□ □□□ □□□□□□□□ 100% ,□□□□□□□ | |
| □□□□ □□□□ | □"□ 15 □□□□ | |
| □□□ | □□ □□ $^{3}$' □ / □"□ 50-55 ,□□□□ $^{3}$' □ / □"□ 55-60 □□□□□□ .□□□□ □□□ | |
| □□□ □□ | □□□□□□□□□ □□□ | |
| □□ □□□□□ □□□□□ | □□□□□□□□ □□□□□ □□ □□□□□□□ □□□□□ □□□□□ □□ | |
| □□□ □□□ | MDF □□ □□ | |
| □□□□□ □□□□□ | □□□□□□□□□ □□□□□ + □□□□□□□□□ □□□□ + PP | |
| CBM | 0.155 / □□□□ | |
| □□□□ / □□□□ □□□□ | 20GP | 40HQ |
| | 180 | 420 |
| □□□□□ | KD | |
| □"□ / □□□□ | 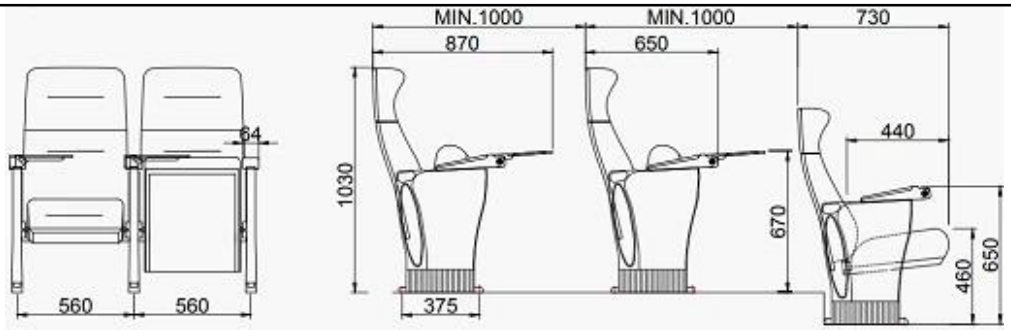  | |
| □□□□ □□□□□ | | |

## PARTS REFERENCE

## WORKSHOP

## ENGINEERING CASE

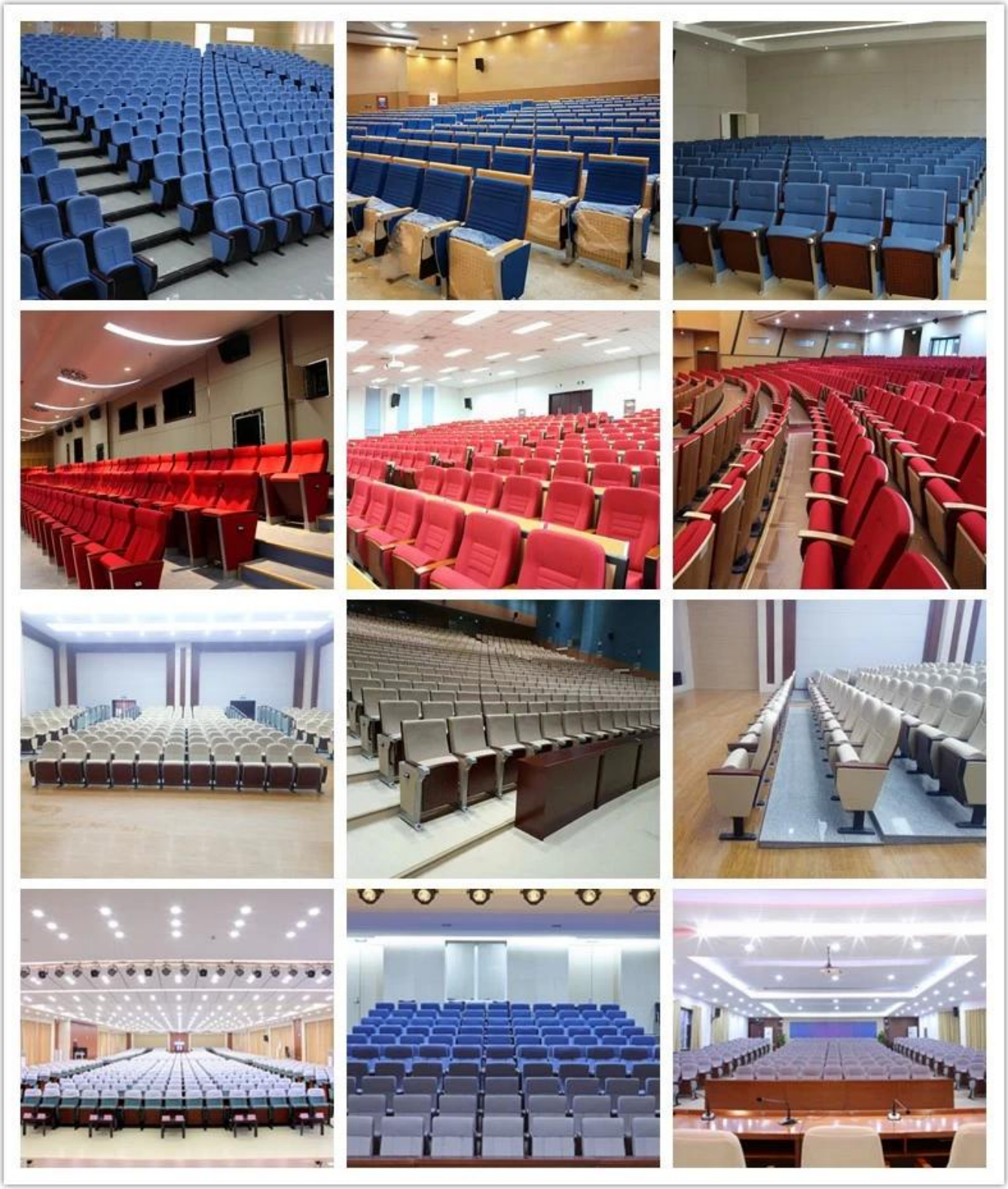

## OUR PHOTOS

## CERTIFICATE

## SHIPPING

□□□ □□□□□□ □□□□□□□ □□□ □□□□□ □□□□ .□,

15-25 40 * 1 □□□□ □□□□ □□□□□ □□□HQ, 15-35 40 * 2 □□□□ □□□□HQ □□□□ □□□ .....

□. EX □□□□, FOB □□□□, CIF, C & F, LC □□□□ □□□,

□□□□□□ □□□ □□ □□□□□□ □□□□□ □□□□.

## OUR SERVICE

□□□□□ □□□□□ □□□□□□□□□□.

B. 100% □□□□□□ □□□□□.

□□□□ □□□□.

□□□□ □□□□□□ □□□□□□ .□.

□□□□□□ □□□□□ □□□□□□□ .□.

F. □□□□□□) □□□□□ □□□□).

□□□□ □□□ ,□□□□□□ □□□□□□□□ □□□□□□ □□□□ □□ □□ :□□□□□□ □□□□ □□□□□ □□□□ □□□□□□

□□ □□□□□□ □□□□□□□ ,□□□□□ □□□□ □□□□ ,□□□□□□ □□ □□□□ □□□□ □□□□□

□□□□□□ □□□□□ed □□□□ □□□□□ □□ □□□□□□□□.

## FAQ

**Q1: □□□ □□□□□ □□□ □□ □□□?**

: □□□□□□ □□□□ □□ □□□□ 7-15 □□□□□□ □□□□□ □□□□□□ □□ .□□□ □□ □□□□ □□□□□ □□□□□ .□□□.

**□□□□ □□□ □□□ □□□□ □□□ □□□ :2 □?**

□□□□□ □□□□□ □□□□ □□□□ □□□□□ □□□□ :□.

**□□□ □□□□□□□ □□ □□□□□□ □□□ □□□□ □□□ □□□ :3 □?**

□:□es, □□□□□□□ □□ □□□ □□□□□□ □□□ .□□□□□□□ □□ □□ 100% □□ □□□□ □□□□□□ □□□□□□ □□□□□□□ □□□ □□□□ 5.

**□□□ □□□□ □□ □□□□ □□□ □□□ :4 □?**

: □□□□□□□ □□□□ □□□□ □□□□ □□□□ □□□□□□ □□□□□ □□□□□.

**□□□□□□ □□□□ □□ □□□□ □□:5□?**

: □□□□ □□□□□□ □□□ T / T (□□□□□ □□□□ 70% □□□□□ ,□□□□□□ □□□□ 30% □□□□□),

□□□□□ □□□□□□ pls □□□□□□ □□□ □□ □□□□.

## CONTACT US

Manager : Rachel

**Whatsapp/Wechat:**

0086-13590681820

**E-mail:**

rachel@new-city.cn