PRODUCT INTRODUCTION

□□□□	□□□□□	
□□□□□	100% □□ □□□□□ □□□□□□ □□□□ □□□ □□□□□□□□ 100% ,□□□□□□□	
□□□□ □□□□	15 □□□□mm	
□□□	55-60 □□□□□□ .□□□□ □□□kgs / M^3 50-55 ,□□□□□ □□kgs / M^3 □□□ □□	
□□□ □□	□□□□□□□□□ □□□	
□□□ □□□□□ □□□□□	□□□□□□□□ □□□□□ □□ □□□□□□□ □□□□ □□□□□ □□	
□□□ □□□	□□□□ □□□ □□□	
□□□□□ □□□□□	□□□□□□□□□ □□□□□ + □□□□□□□□□ □□□□ + MDF	
CBM	0.155 / □□□□	
/ □□□□ □□□□□ □□□□	20GP	40HQ
	180	420
□□□□□	KD	
□"□ / □□□□	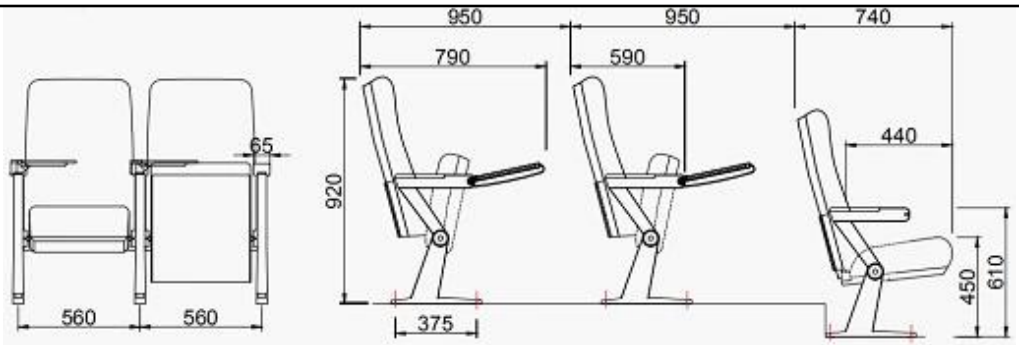	
□□□□ □□□□□	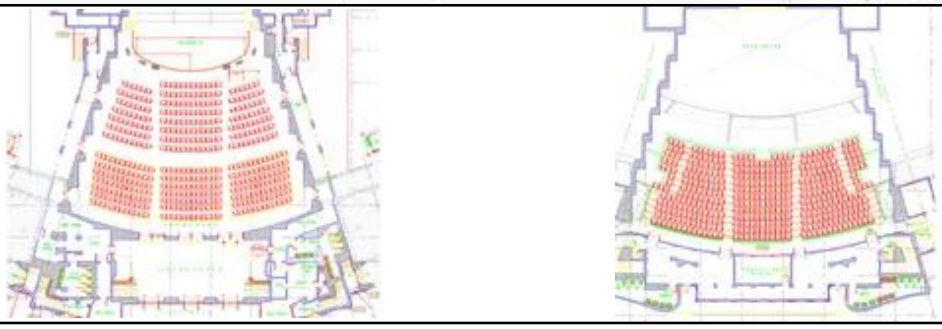	

PARTS REFERENCE

WORKSHOP

ENGINEERING CASE

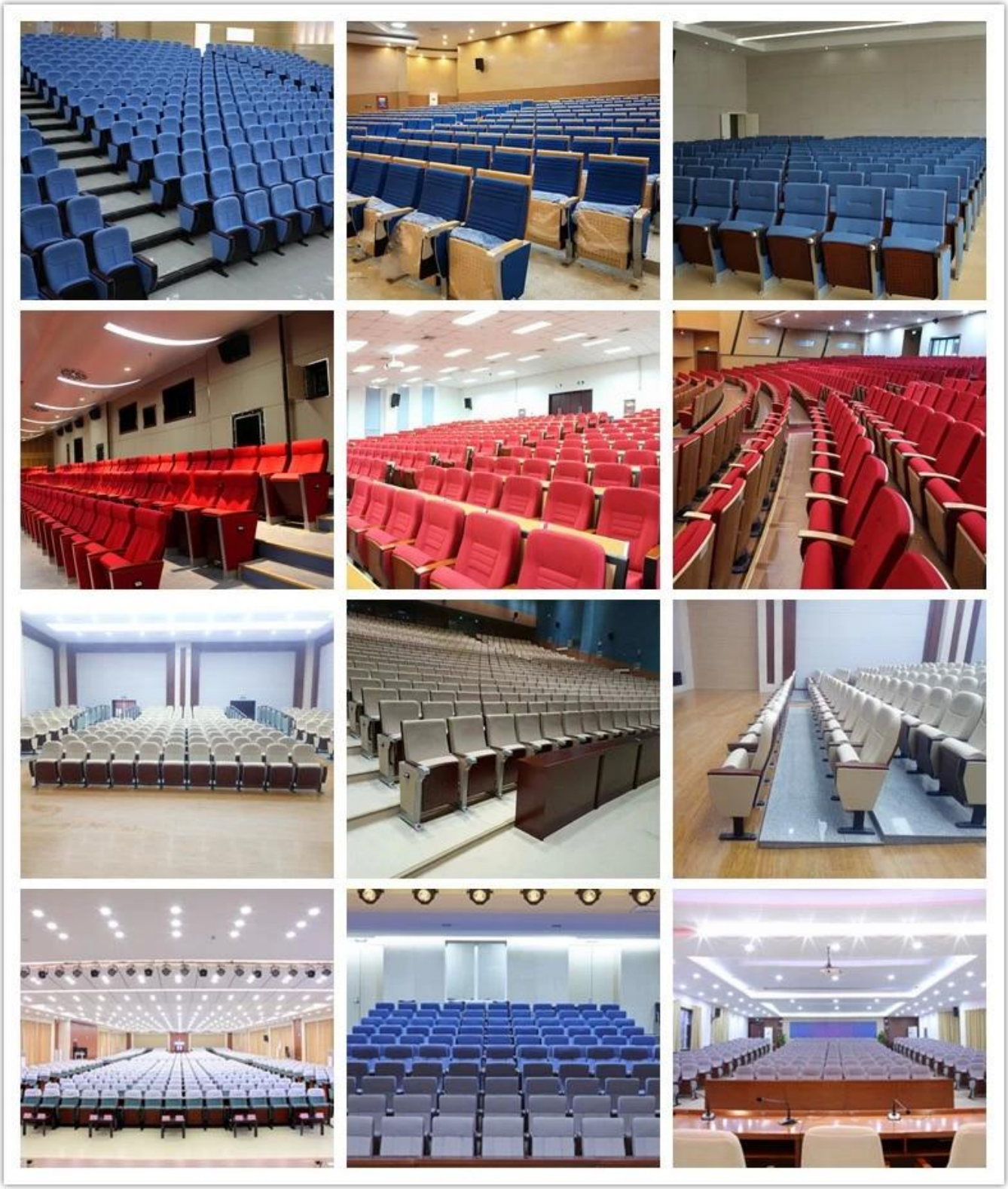

OUR PHOTOS

CERTIFICATE

SHIPPING

□□□□ □□ □□□□□□ □□□□ □□□ □□□ □□□□□ □□□,

15-25 40 * 1 □□□□ □□□□ □□□□□ □□□HQ, 15-35 40 * 2 □□□□ □□□□HQ □□□□ □□□ .....

□□□□□□ □ EX, FOB □' □□□, CIF, C & F, LC □□□□ □□□,

□□□□□□ □□□ □□ □□□□ □□□□□ □□□□.

OUR SERVICE

□□□□□□ □□□□□ .□□□□□□.

□□□□□□ □□□□□ 100% □.

□□□□ □□□□ .□.

□□□□ □□□□□□ □□ □□□□□□□ .□.

□□□□□□ □□□□□ □□□□□□□ .□.

□□□□□□) □□□□ □□□□).

□□□□□ □□□ ,□□□□□□□□ □□□□□ □□□□□□ □□ □□□□ □□ □□ :□□□□□□ □□□□ □□□□□ □□□□ □□□□□□

□□□□□ □□ □□□□□ ,□□□□□ □□□□ □□□□□ ,□□□□□□ □□□□ □□□□□ □□□□

□□□□ □□□□□□ed □□□□ □□□□□□□ □□ □□□□□□□ □.

FAQ

□□□□□ □□ □□□ □□ □□□ :1 □?

A: Sure.Sample □□ □□□□ □□□□□□ model.They 7-15 □ □□□□□□ □□□□□ □□□□□□days □□□□ □□ □□□□□□.

□□□□ □□□ □□□ □□□□ □□□ :2 □?

A: □□□□□ □□□□ □□□□ □□□□ □□□ □□□□□□□.

□□□ □□□□□□□ □□ □□□□□□ □□□ □□□□ □□□ :3 □?

□:Yes, 5 □□□□□□□ □□ □□□ □□□□□□ □□□.□□□□□□□ □□ □□ □□□□ □□□□□□ 100% □□□□□ □□□□□□□ □□□ □□□□.

□□□ □□□□ □□ □□□□ □□□ □□□ :4 □?

A: □□□□□□□□ □□□□□□□□ □□□□ 10- □ □□□□ □□□□ □□□□□□□ □□□□□ □□□□□.

5□You□□□□□□ □□□□ □□ □□□□ □□?

A: □□□□ □□□□□□ □□□ T / T (30% □□□□□□ □□□□ 70% □□□□ ,□□□□□ □□□□ □□□□□),

□□□□ □□□□□ pls □□□□□□ □□□ □□ □□□□.
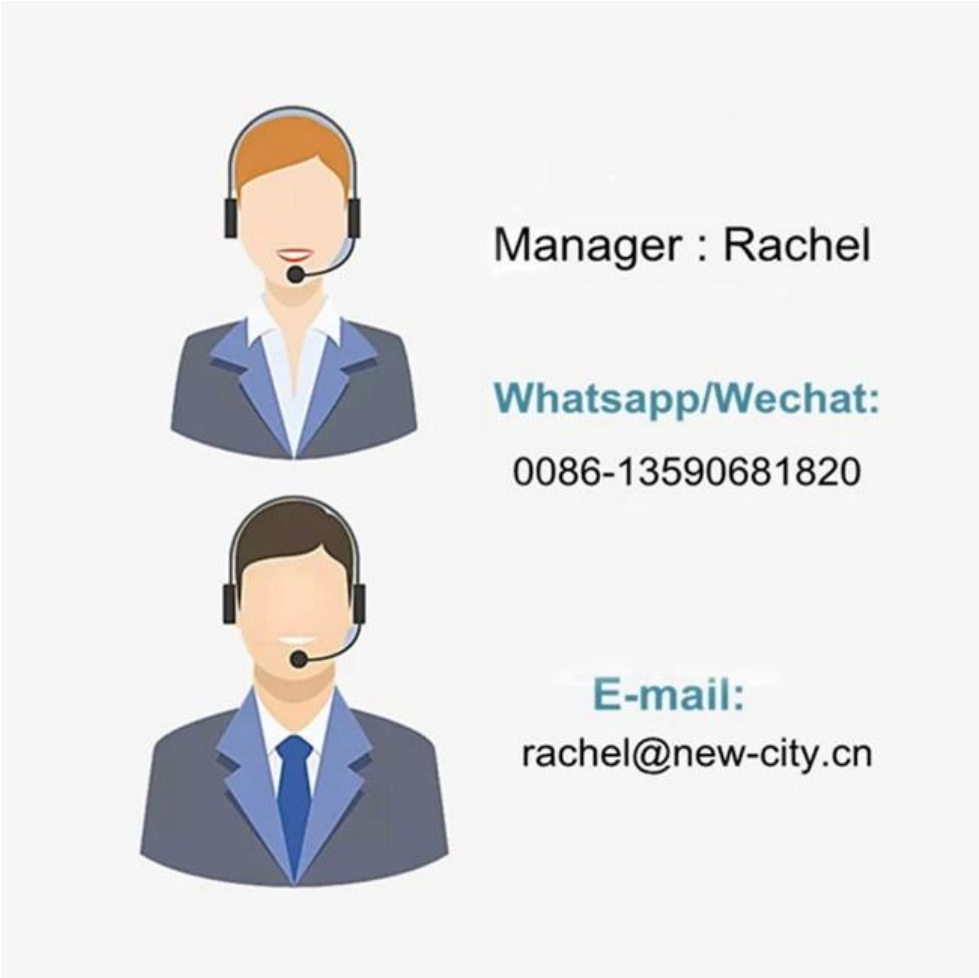
CONTACT US