PRODUCT INTRODUCTION

□□□□	□□□□□	
□□□□□	PU □□□□□ □□□□□□	
□□ □□□□	□□□□□ □□□□□ □□□□□ □□□□□□ □□ □□□□□	
□□□	□□ □□ ^{3}□ / □"□ 30-40 ,□□□□ ^{3}□ / □"□ 40-50 □□□□□ □□□□□□□ □□□	
□□ □□□□□ □□□□□	□□□□□ PU □□□ □□□□□ □□	
□□□ □□□	□□□ □□ □□□□ PVC	
CBM	0.5 / □□ '	
□□□□ / □□□□ □□□□	20GP	40HQ
	35	135
□□□□□	KD	
□"□ / □□□□	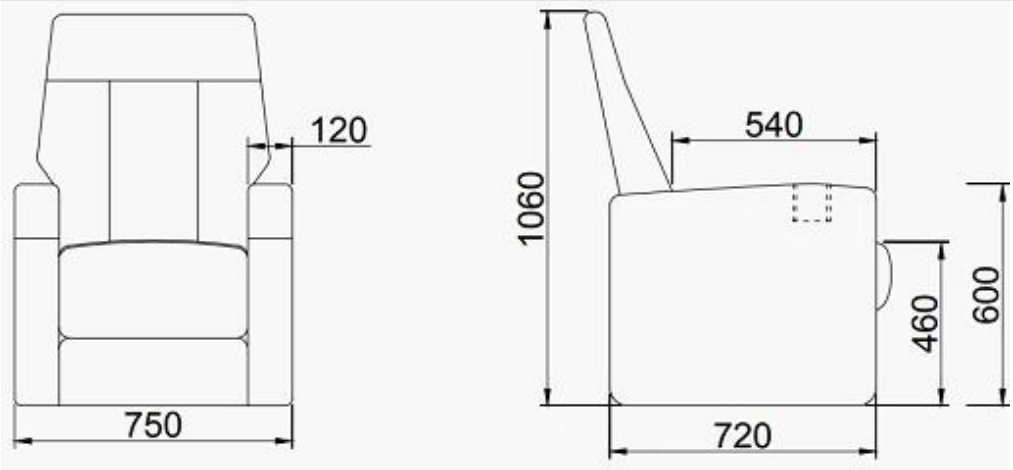	
□□□□ □□□□□		

PARTS REFERENCE

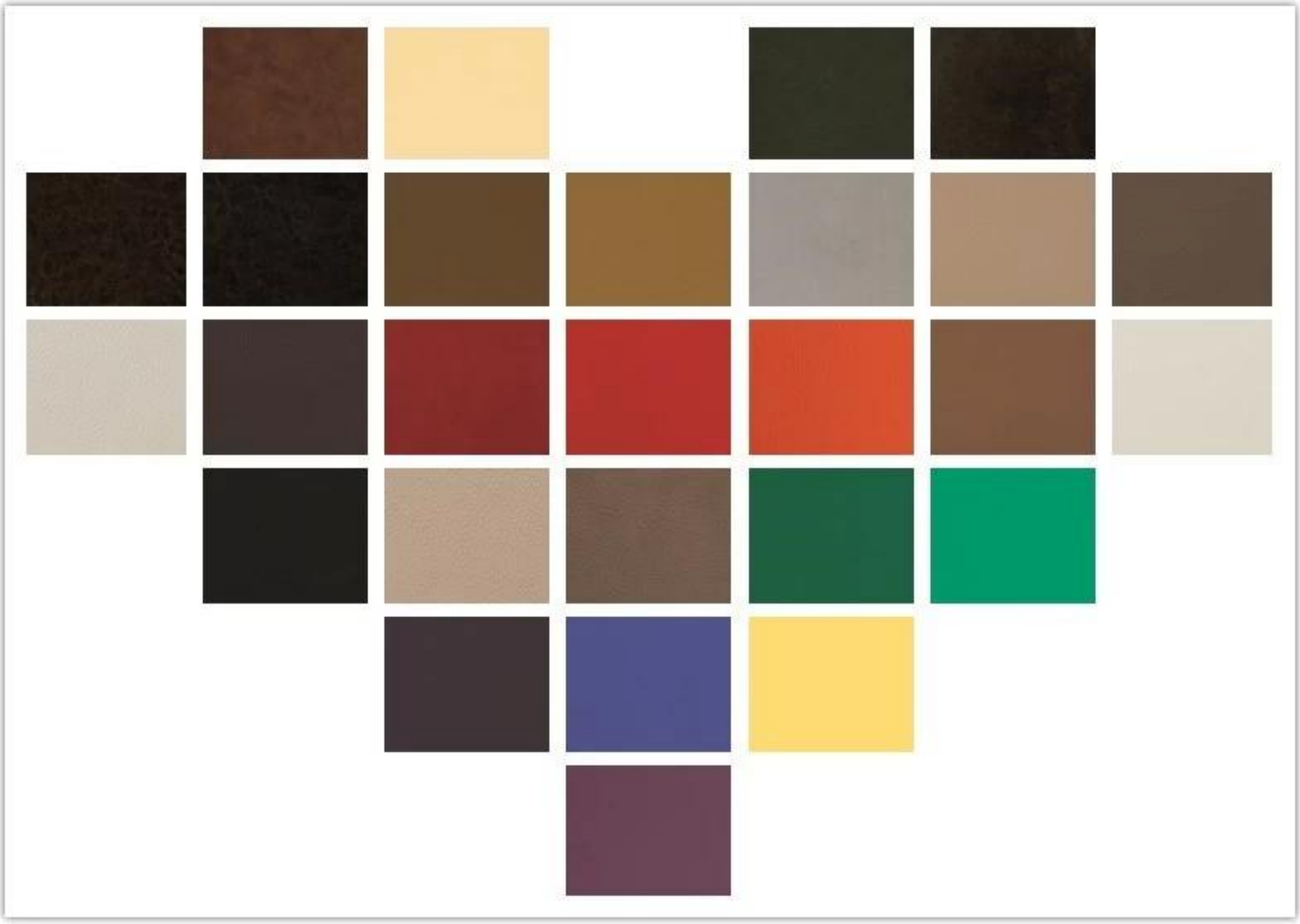

WORKSHOP

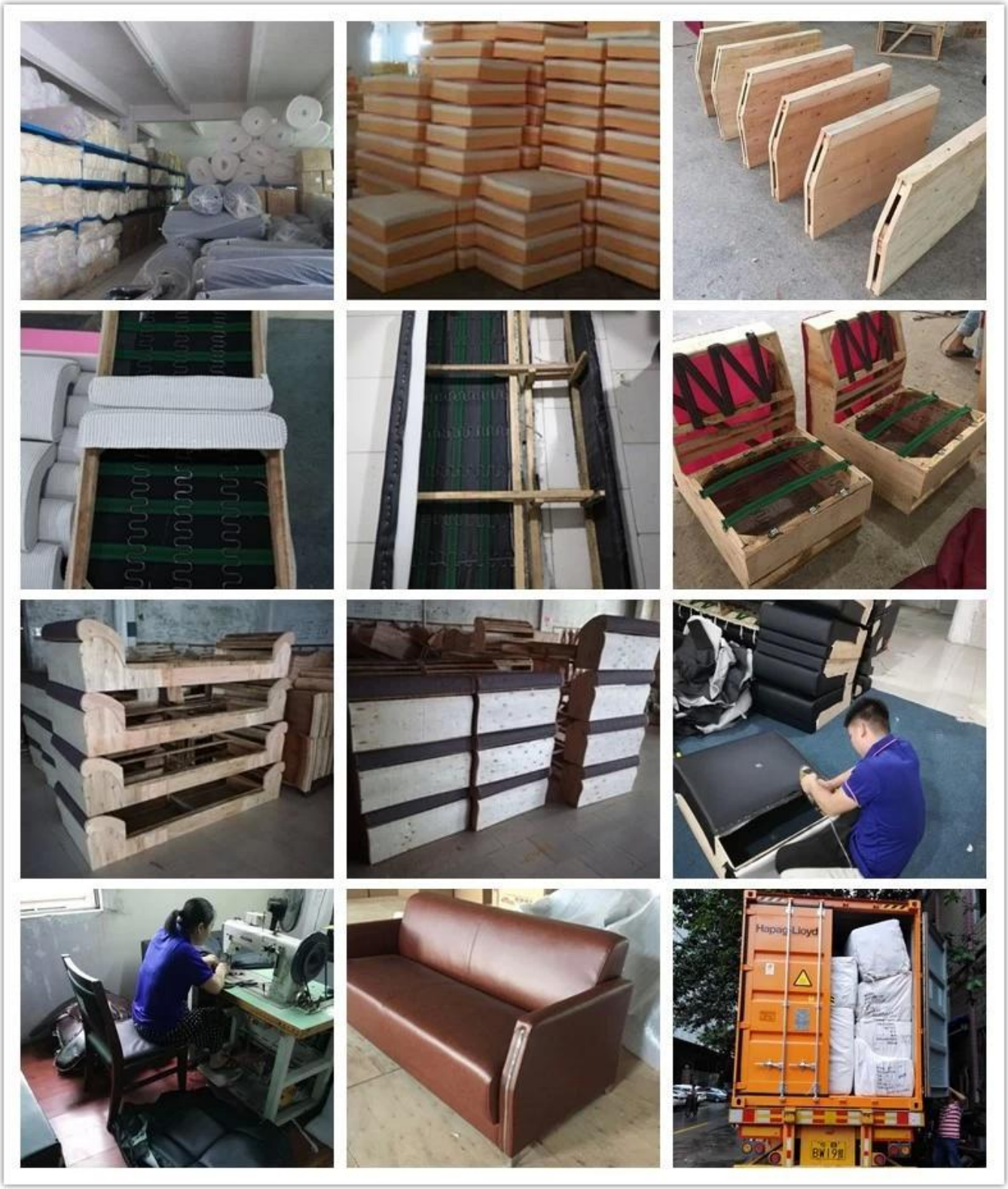

ENGINEERING CASE

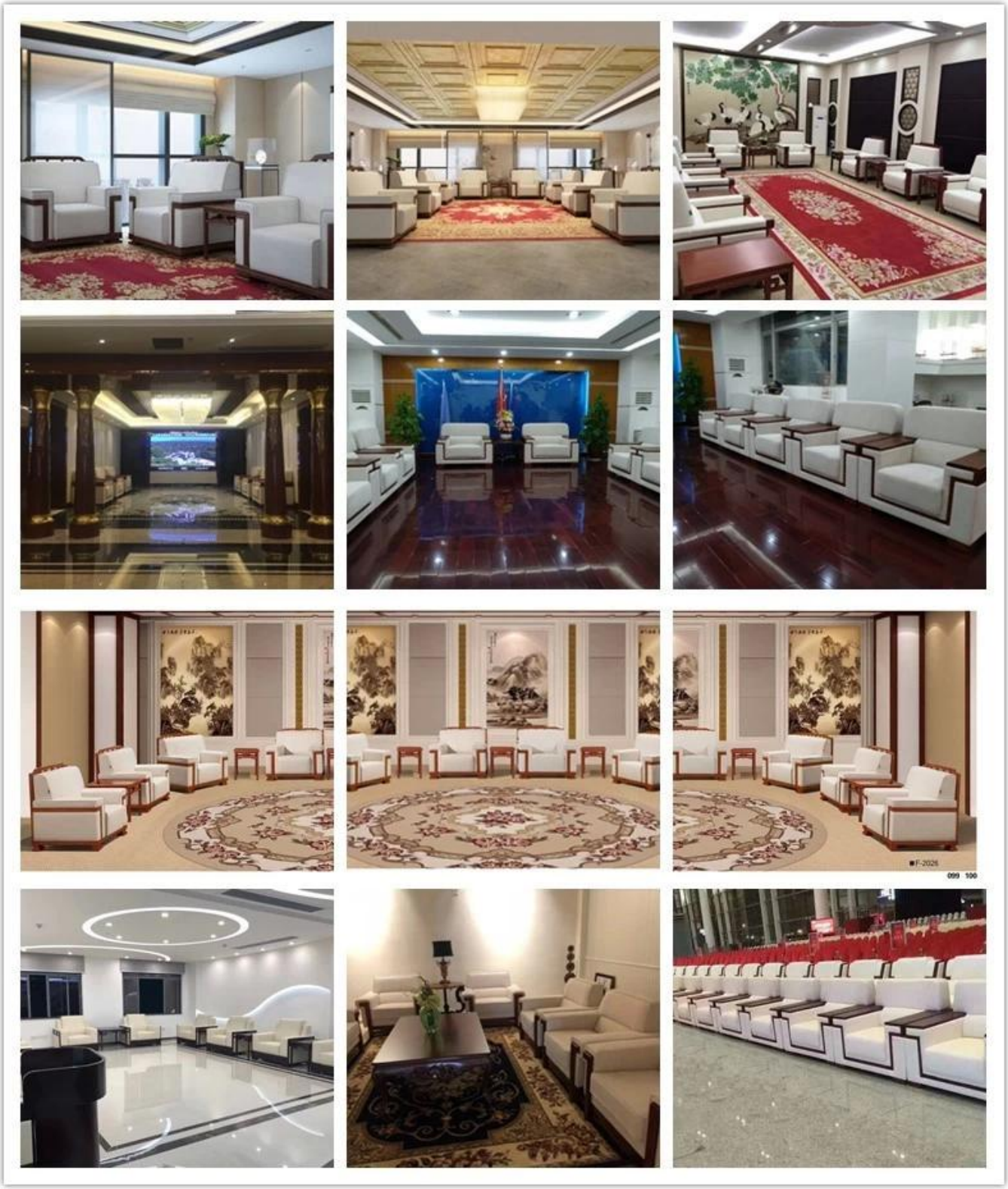

OUR PHOTOS

CERTIFICATE

SHIPPING

□□□ □□□□□□ □□□□□□□ □□□ □□□□□ □□□□ .□,

15-25 40 * 1 □□□□ □□□□ □□□□□ □□□HQ, 15-35 40 * 2 □□□□ □□□□HQ □□□□ □□□ .....

□. EX □□□□, FOB □□□□, CIF, C & F, LC □□□□ □□□,

□□□□□□ □□□ □□ □□□□□□ □□□□□ □□□□.

OUR SERVICE

□□□□□ □□□□□ □□□□□□□□□□.

B. 100% □□□□□□ □□□□□.

□□□□ □□□□.

□□□□ □□□□□□ □□□□□□ .□.

□□□□□□ □□□□□ □□□□□□□ .□.

F. □□□□□□) □□□□□ □□□□).

□□□□ □□□ ,□□□□□□ □□□□□□□□ □□□□□□ □□□□ □□ □□ :□□□□□□ □□□□ □□□□□ □□□□ □□□□□□

□□ □□□□□□ □□□□□□□ ,□□□□□ □□□□ □□□□ ,□□□□□□ □□ □□□□ □□□□ □□□□□

□□□□ □□□□□ □□ □□□□□□□□ □□□□□□□ □□□□.

FAQ

Q1: □□□ □□□□□ □□□ □□ □□□?

: □□□□□□ □□□□ □□ □□□□ 7-15 □□□□□□ □□□□□ □□□□□□ □□ .□□□ □□ □□□□ □□□□□ □□□□□ .□□□.

□□□□ □□□ □□□ □□□□ □□□ □□□ :2 □?

□□□□□ □□□□□ □□□□ □□□□ □□□□□ □□□□ :□.

□□□ □□□□□□□ □□ □□□□□□ □□□ □□□□ □□□ □□□ :3 □?

□:□es, □□□□□□□ □□ □□□ □□□□□□ □□□ .□□□□□□□ □□ □□ 100% □□ □□□□ □□□□□□ □□□□□□ □□□□□□□ □□□ □□□□ 5.

□□□ □□□□ □□ □□□□ □□□ □□□ :4 □?

: □□□□□□□ □□□□ □□□□ □□□□ □□□□ □□□□□□ □□□□□ □□□□□.

□□□□□□ □□□□ □□ □□□□ □□:5□?

: □□□□ □□□□□□ □□□ T / T (□□□□□ □□□□ 70% □□□□□ ,□□□□□□ □□□□ 30% □□□□□),

□□□□□ □□□□□□ pls □□□□□□ □□□ □□ □□□□.

CONTACT US

Manager : Rachel

Whatsapp/Wechat:

0086-13590681820

E-mail:

rachel@new-city.cn