PRODUCT INTRODUCTION

ARTICOLO	DESCRIZIONE	
Tappezzeria	100% acrilico, 100% poliestere e così via Tessuto di alta qualità	
Struttura in compensato	Compensato 15mm	
Schiuma	Schiuma modellata.Densità 55-60kgs / M^3 di posto, 50-55kgs / M^3 di ritorno	
Piede	Gamba in alluminio	
Parte superiore del bracciolo	Legname importato esternamente applicato con rivestimento in poliestere	
Pannello delle gambe	Senza pannello per le gambe	
Scrivania	Connettore in alluminio + telaio in alluminio + PP	
CBM	0.155 / sede	
Caricamento Qtà / Posto	20GP	40HQ
	180	420
Pacchetto	KD	
Dimensioni / mm	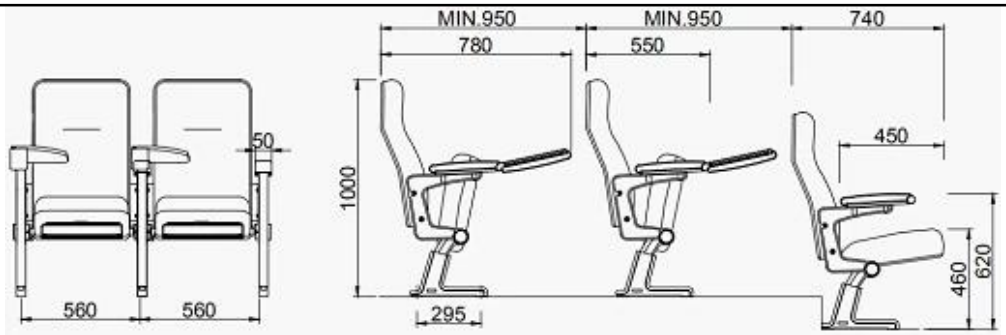	
Design gratuito		

PARTS REFERENCE

WORKSHOP

ENGINEERING CASE

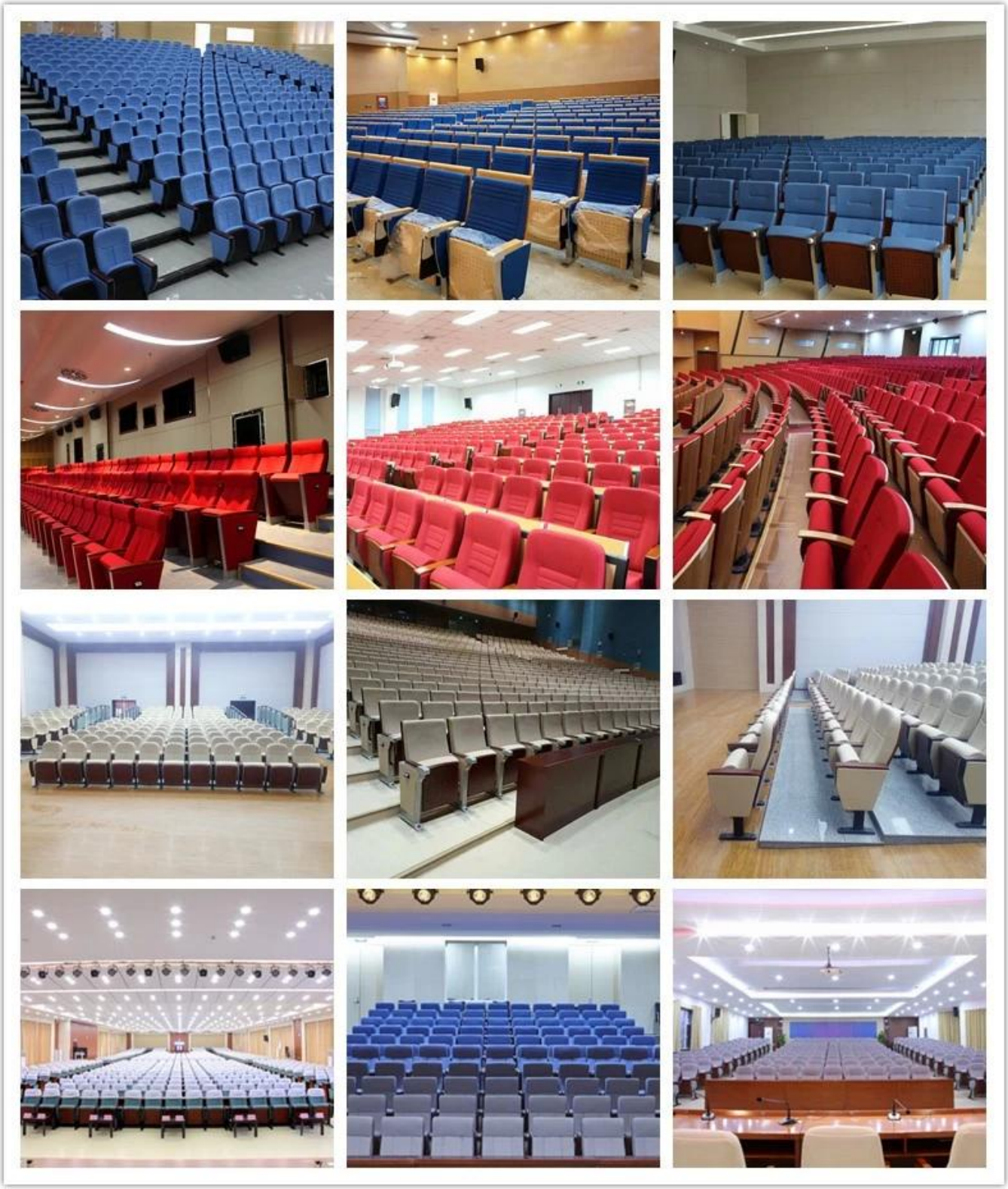

OUR PHOTOS

CERTIFICATE

SHIPPING

UN. Dipende dal vostro qty e requisito di ordine,

15-25 giorni lavorativi per il contenitore 1 * 40HQ, 15-35 giorni per 2 * 40HQ e così via .....

B. EX funziona, FOB shenzhen, CIF, C & F, LC e così via,

termini di consegna discutono con il venditore.

OUR SERVICE

A. Proprio catena di fornitura completa.

B. Qualità garantita al 100%.

C. Prezzo ragionevole

D. I prodotti sono in vari stili.

E. buona prestazione per la consegna.

F. Inventario adeguato (componenti).

Il miglior servizio post-vendita: se compaiono reclami e controversie di qualità, ne stabiliremo

sistema di feedback delle informazioni sul prodotto, creare file di servizio, responsabile della qualità di

l'identificativo dell'incidenteEd e trattare con il nostro cliente.

FAQ

Q1: possiamo avere il vostro campione?

A: Sure.Sample sono disponibili per ogni modello. Possono essere pronti in 7-15 giorni sulla ricevuta del pagamento.

Q2: puoi darci sconto?

A: Lo sconto è negoziabile per grandi quantità.

Q3: puoi dare garanzia dei tuoi prodotti?

UN:Yes, estendiamo una garanzia di soddisfazione al 100% su tutti gli articoli. Possiamo dare la garanzia 5 anni.

Q4: sei produttore o società commerciale?

A: Siamo produttore professionista per più di 10 anni nel settore del mobile.

Q5:Come circa i termini di pagamento?

A: accettiamo anticipo T / T (deposito del 30% prima di produrre, 70% saldo prima della consegna),

altri requisiti pls discutere con il venditore.

CONTACT US

Manager : Rachel

Whatsapp/Wechat:

0086-13590681820

E-mail:

rachel@new-city.cn