PRODUCT INTRODUCTION

ARTICOLO	DESCRIZIONE	
Tappezzeria	100% acrilico, 100% poliestere e così via Tessuto di alta qualità	
Struttura in compensato	Compensato di 15mm	
Schiuma	Schiuma modellata Densità 55-60 kg / M^3 del sedile, 50-55 kg / M^3 di schiena	
Piede	Gamba in alluminio	
Parte superiore del bracciolo	Legname importato applicato esternamente con rivestimento in poliestere	
Pannello gambe	MDF con tessuto	
Scrivania	Connettore in alluminio + telaio in alluminio + PP	
CBM	0.155 / sede	
Qtà di caricamento / sede	20GP	40HQ
	180	420
Pacchetto	KD	
Dimensioni / mm	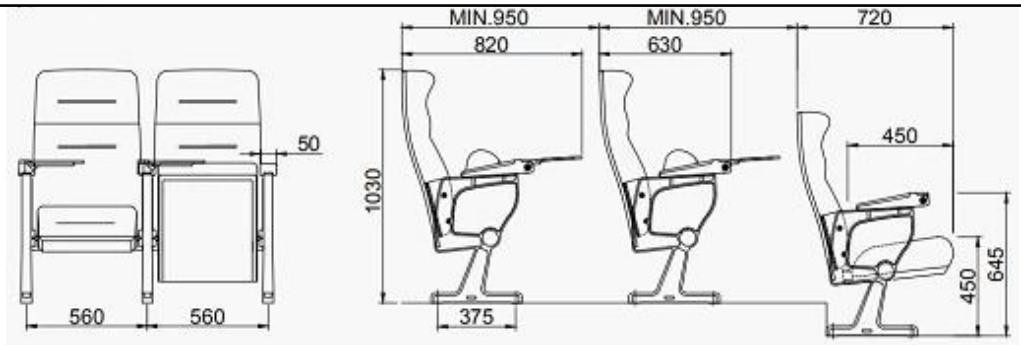	
Design gratuito		

PARTS REFERENCE

WORKSHOP

ENGINEERING CASE

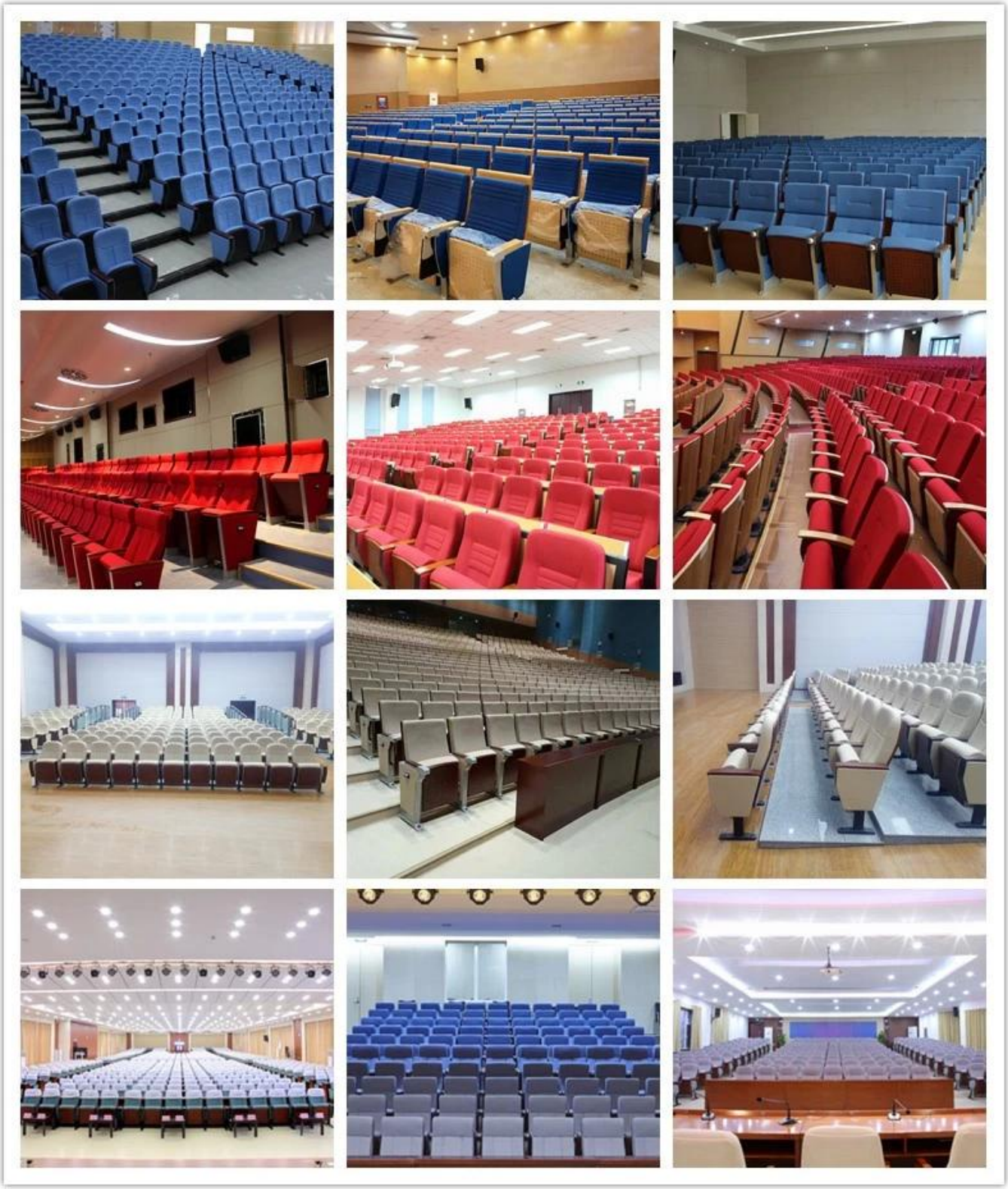

OUR PHOTOS

CERTIFICATE

SHIPPING

UN. Dipende dalla vostra qty e requisito di ordine,

15-25 giorni lavorativi per container 1 * 40HQ, 15-35 giorni per 2 * 40HQ e così via .....

B. EX funziona, FOB shenzhen, CIF, C & F, LC e così via,

i termini di consegna discutono con il venditore.

OUR SERVICE

A. Propria catena di fornitura completa.

B. 100% di qualità garantita.

C. prezzo ragionevole.

D. I prodotti sono in vari stili.

E. Buone prestazioni per la consegna.

F. Inventario adeguato (componenti).

Il miglior servizio post-vendita: se compaiono reclami e controversie sulla qualità, lo stabiliremo

sistema di feedback delle informazioni sul prodotto, stabilire file di servizio, responsabile della qualità di

l'identificativo dell'incidenteEd e trattare con il nostro cliente.

FAQ

Q1: possiamo avere il vostro campione?

A: Sicuro. Il campione è disponibile per ogni modello. Possono essere pronti in 7-15 giorni al ricevimento del pagamento.

Q2: puoi darci uno sconto?

A: Lo sconto è negoziabile per grandi quantità.

Q3: puoi dare la garanzia dei tuoi prodotti?

UN:Yes, estendiamo una garanzia di soddisfazione al 100% su tutti gli articoli. Potremmo dare la garanzia 5 anni.

Q4: sei produttore o società commerciale?

A: Siamo produttori professionali da oltre 10 anni nel settore del mobile.

Q5:Che ne dici dei termini di pagamento?

A: accettiamo anticipo T / T (deposito del 30% prima di produrre, saldo del 70% prima della consegna),

altri requisiti si prega di discutere con il venditore.
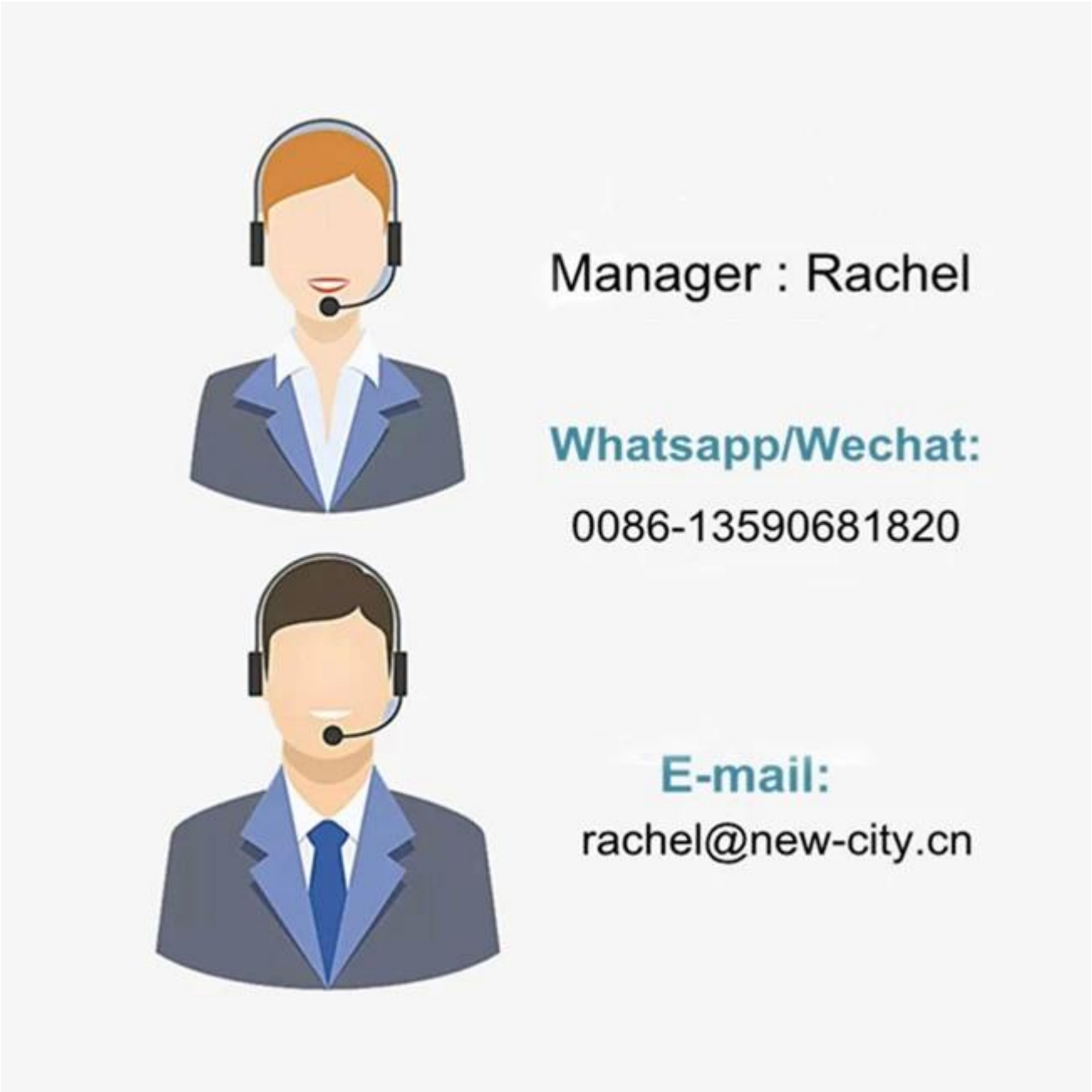
CONTACT US