## PRODUCT INTRODUCTION

| ARTICLE | LA DESCRIPTION | |
|---|---|---|
| Tapisserie | 100% acrylique, 100% polyester, etc. Tissu de haute qualité | |
| Structure PP | Moulé par injection avec plusieurs matériaux composites (PP), anti-impact, anti-vieillissement | |
| Mousse | Mousse moulée.Densité 50-55kgs / $M^3$ de siège, 45-50kgs / $M^3$ de retour | |
| Pied | Acier 2.0mm après pressage et soudage précis | |
| Dessus d'accoudoir | Plastique PP avec porte-gobelets | |
| Panneau de jambe | Contreplaqué avec tissu | |
| CBM | 0,17 / siège | |
| Quantité de chargement / siège | 20GP | 40HQ |
| | 160 | 400 |
| Paquet | KD | |
| Taille / mm | 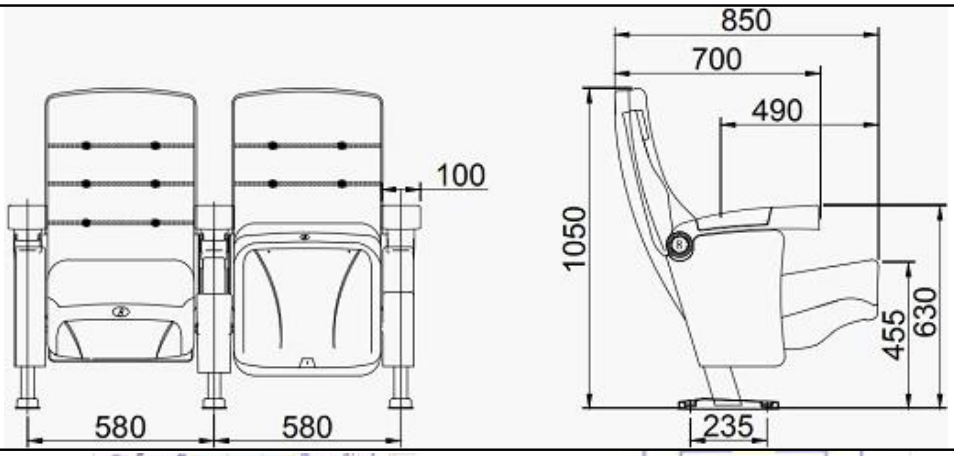 | |
| Conception libre | 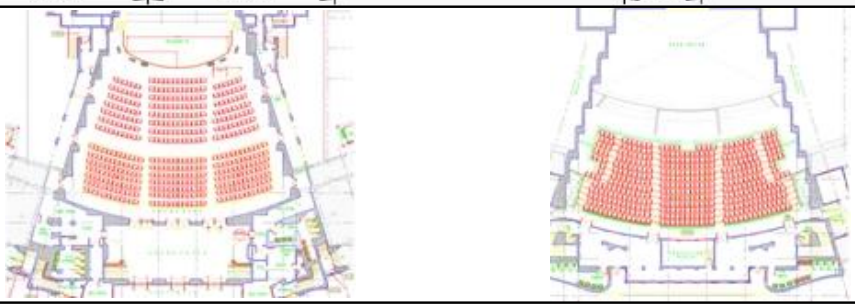 | |

## PARTS REFERENCE

## WORKSHOP

## ENGINEERING CASE

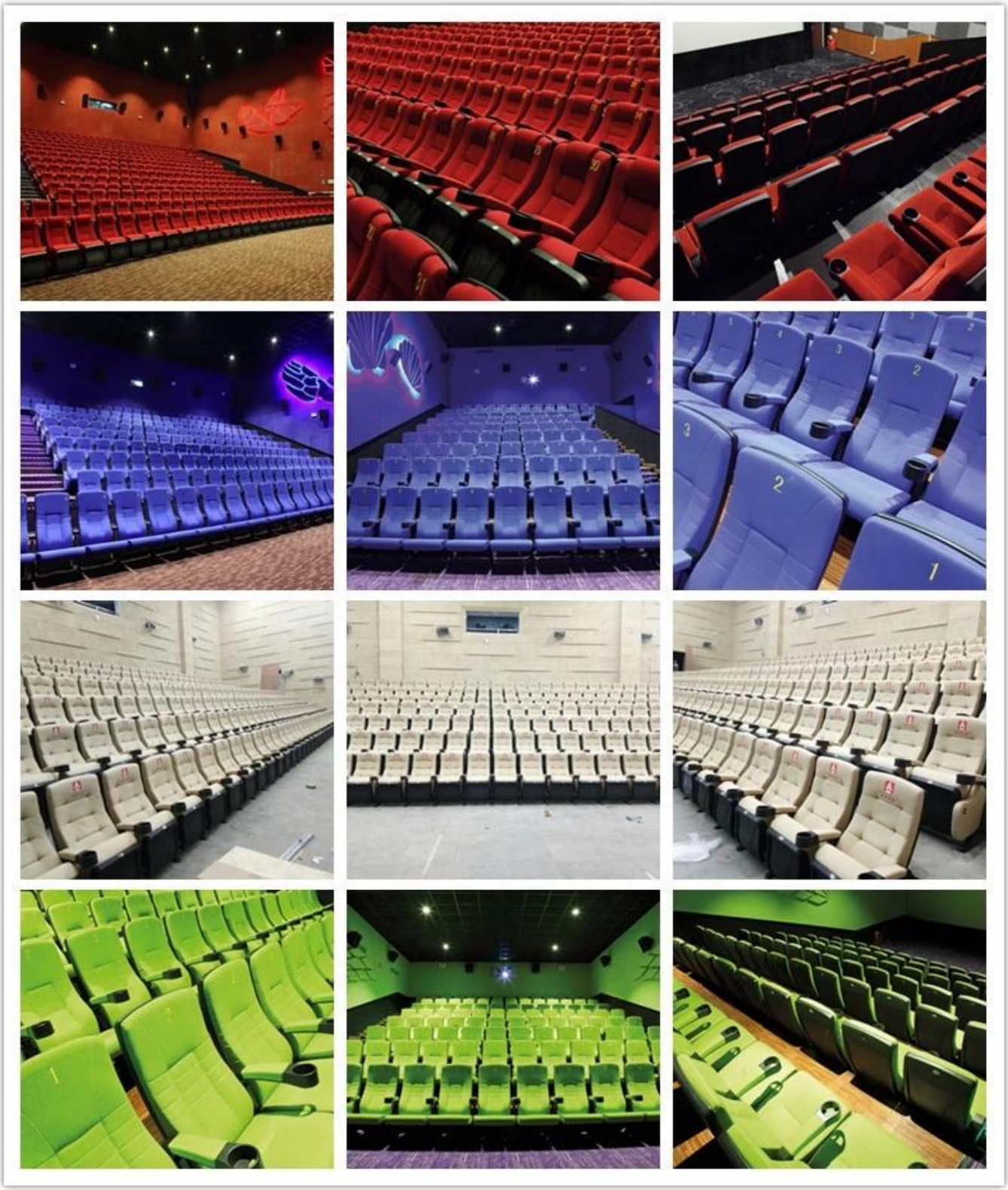

## OUR PHOTOS

## CERTIFICATE

## SHIPPING

UNE.  Dépend de votre quantité et exigence de l'ordre,

15-25 jours de travail pour 1 * conteneur 40HQ, 15-35 jours pour 2 * 40HQ et ainsi de suite ……

B.  EX fonctionne, FOB shenzhen, CIF, C & F, LC et ainsi de suite,

conditions de livraison discuter avec le vendeur.

## OUR SERVICE

A. Propre chaîne d'approvisionnement complète.

B. qualité garantie à 100%.

C. prix raisonnable.

D. Les produits sont de styles différents.

E. Bonne performance pour la livraison.

F. Inventaire adéquat (composants).

Meilleur service après-vente: S'il apparaît des plaintes et des litiges concernant la qualité, nous établirons

système de retour d'informations produit, établir des fichiers de service, responsables de la qualité des

l'accident identifieré et traiter avec notre client.

## FAQ

**Q1: pouvons-nous avoir votre échantillon?**

A: Sure.Sample sont disponibles pour chaque modèle.Ils peuvent être prêts dans 7-15days après réception du paiement.

**Q2: pouvez-vous nous donner une réduction?**

Un: réduction est négociable pour grande quantité.

**Q3: pouvez-vous donner la garantie de vos produits?**

UNE:Yes, nous accordons une garantie de satisfaction de 100% sur tous les articles. Nous pouvons donner la garantie 5 ans.

**Q4: êtes-vous fabricant ou société commerciale?**

A: Nous sommes fabricant professionnel depuis plus de 10 ans dans l'industrie du meuble.

**Q5:Comment sur les conditions de paiement?**

A: Nous acceptons l'avance T / T (30% d'acompte avant de produire, équilibre de 70% avant la livraison),

autre exigence pls discuter avec le vendeur.

## CONTACT US

Manager : Rachel

**Whatsapp/Wechat:**

0086-13590681820

**E-mail:**

rachel@new-city.cn