PRODUCT INTRODUCTION

ARTICLE	LA DESCRIPTION	
Tapisserie	100% acrylique, 100% polyester, etc. Tissu de haute qualité	
Structure PP	Moulé par injection avec plusieurs matériaux composites (PP), anti-impact, anti-vieillissement	
Mousse	Mousse moulée.Densité 55-60kgs / M^3 de siège, 50-55kgs / M^3 de retour	
Pied	Acier 2.0mm après pressage et soudage précis	
Dessus d'accoudoir	Bois importé appliqué extérieurement avec un revêtement en polyester	
Panneau de jambe	PP avec tissu	
Bureau écrit	Connecteur en aluminium + cadre en aluminium + plaque métallique 2.0mm + MDF 18mm	
CBM	0,136 / siège	
Quantité de chargement / siège	20GP	40HQ
	200	500
Paquet	KD	
Taille / mm	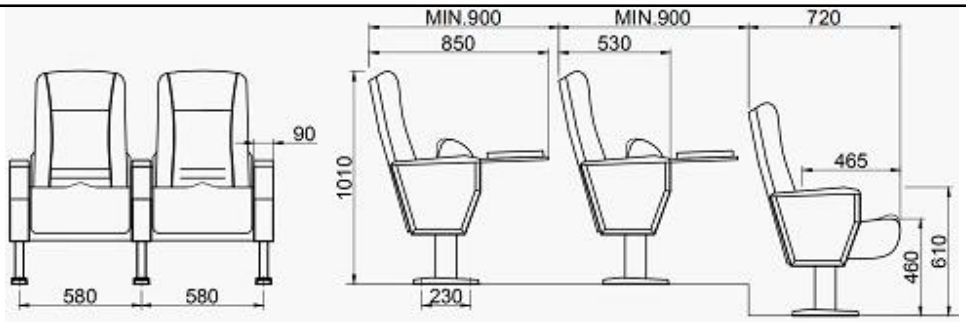	
Conception libre	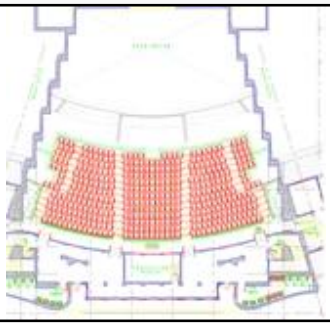	

PARTS REFERENCE

WORKSHOP

ENGINEERING CASE

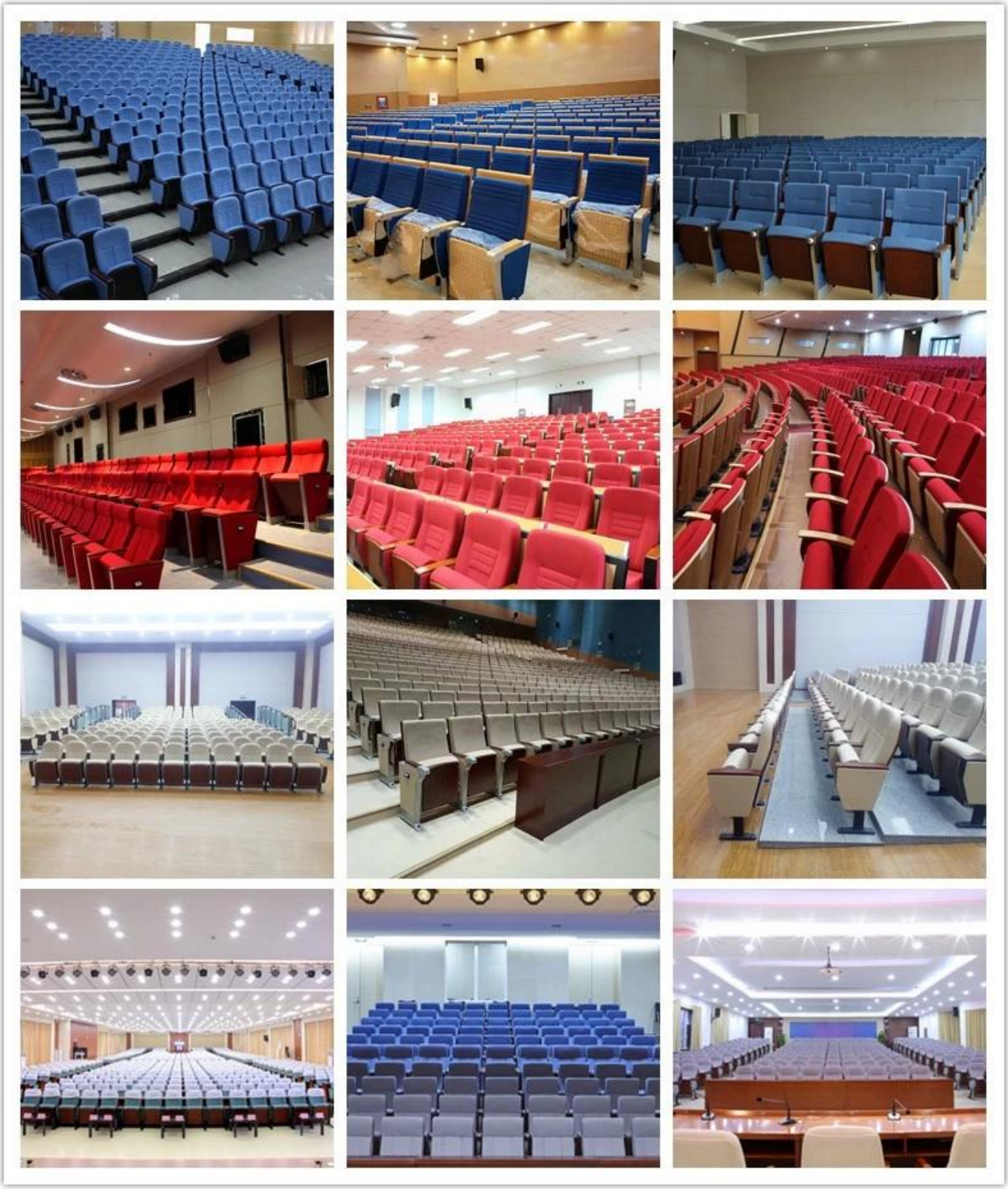

OUR PHOTOS

CERTIFICATE

SHIPPING

UNE. Dépend de votre quantité et exigence de l'ordre,

15-25 jours de travail pour 1 * conteneur 40HQ, 15-35 jours pour 2 * 40HQ et ainsi de suite ……

B. EX fonctionne, FOB shenzhen, CIF, C & F, LC et ainsi de suite,

conditions de livraison discuter avec le vendeur.

OUR SERVICE

A. Propre chaîne d'approvisionnement complète.

B. qualité garantie à 100%.

C. prix raisonnable.

D. Les produits sont de styles différents.

E. Bonne performance pour la livraison.

F. Inventaire adéquat (composants).

Meilleur service après-vente: S'il apparaît des plaintes et des litiges concernant la qualité, nous établirons

système de retour d'informations produit, établir des fichiers de service, responsables de la qualité des

l'identifiant de l'accidented et traiter avec notre client.

FAQ

Q1: pouvons-nous avoir votre échantillon?

A: Sure.Sample sont disponibles pour chaque modèle.Ils peuvent être prêts dans 7-15days après réception du paiement.

Q2: pouvez-vous nous donner une réduction?

Un: réduction est négociable pour grande quantité.

Q3: pouvez-vous donner la garantie de vos produits?

UNE:Yes, nous accordons une garantie de satisfaction de 100% sur tous les articles. Nous pouvons donner la garantie 5 ans.

Q4: êtes-vous fabricant ou société commerciale?

A: Nous sommes fabricant professionnel depuis plus de 10 ans dans l'industrie du meuble.

Q5:Comment sur les conditions de paiement?

A: Nous acceptons l'avance T / T (30% d'acompte avant de produire, équilibre

de 70% avant la livraison),

autre exigence pls discuter avec le vendeur.
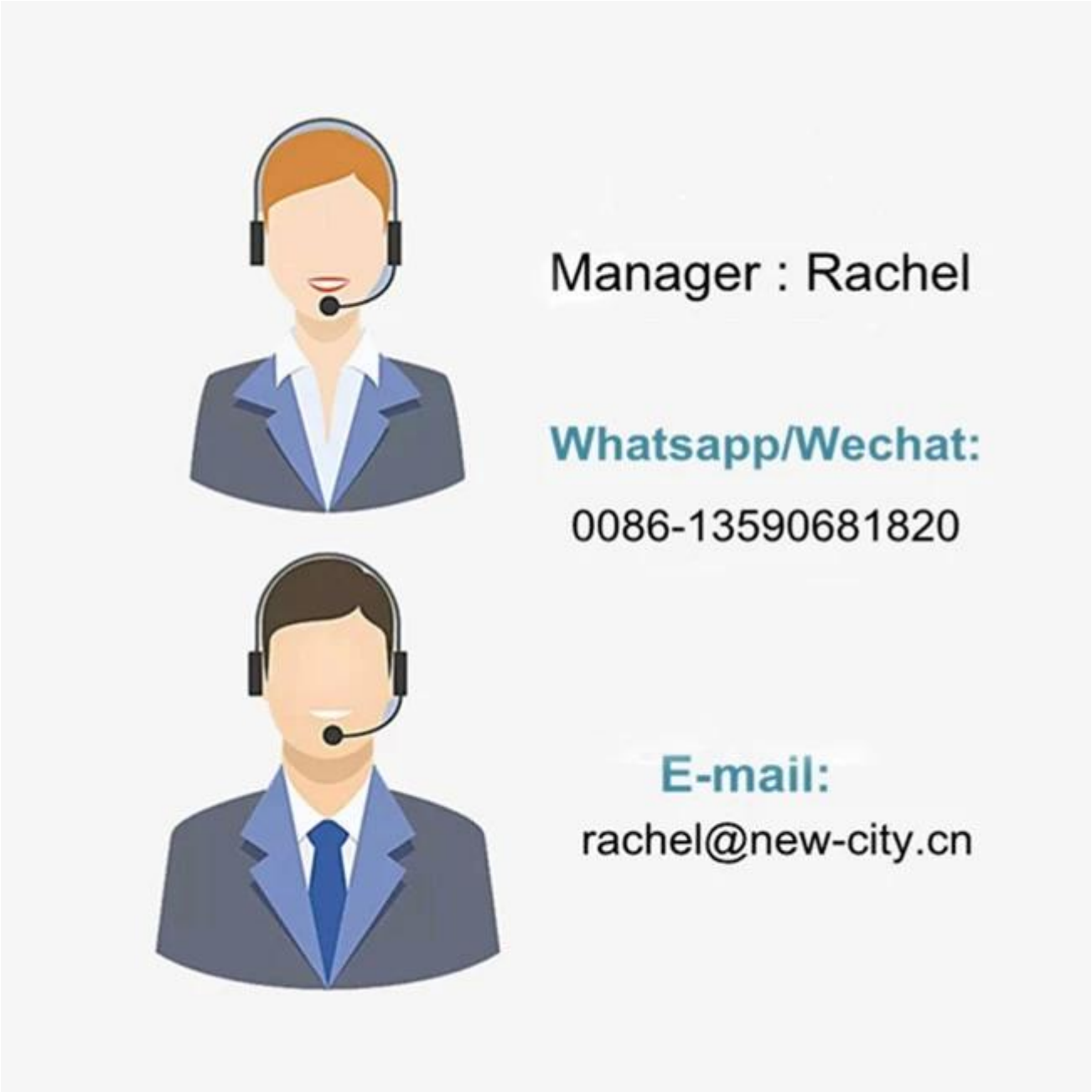
CONTACT US