PRODUCT INTRODUCTION

ARTIKEL	BESCHREIBUNG	
Polster	100% Acryl, 100% Polyester und so weiter Hochwertiger Stoff	
PP-Struktur	Spritzguss mit mehreren Verbundwerkstoffen (PP), Anti-Impact, Antiaging	
Schaum	Formschaum. Dichte 50-55 kg / m^3 des Sitzes, 45-50kgs / M^3 von hinten	
Fuß	2,0 mm Stahl nach präzisem Pressen und Schweißen	
Armlehne oben	PP-Kunststoff mit Getränkehalter	
Beinteil	Sperrholz mit Stoff	
CBM	0,17 / Sitz	
Lademenge / Sitz	20GP	40HQ
	160	400
Paket	KD	
Größe / mm	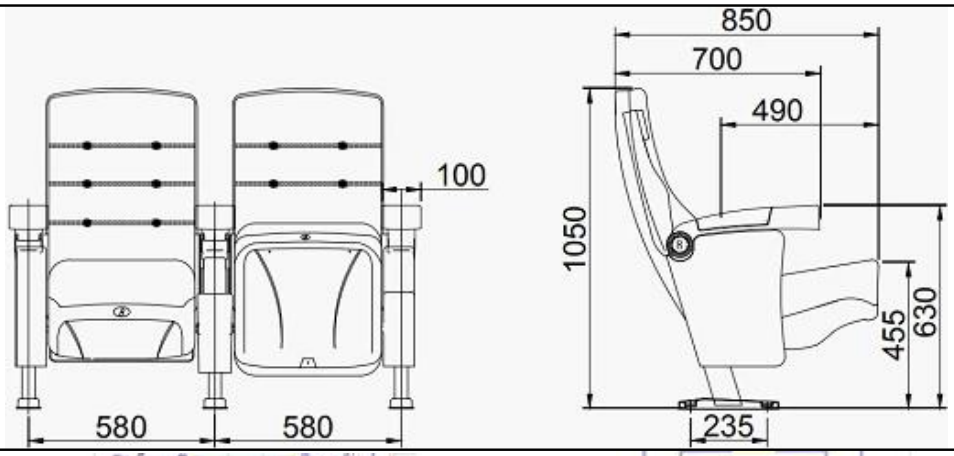	
Freie Gestaltung	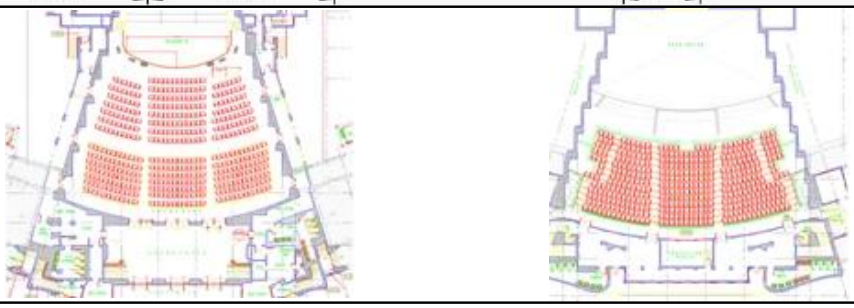	

PARTS REFERENCE

WORKSHOP

ENGINEERING CASE

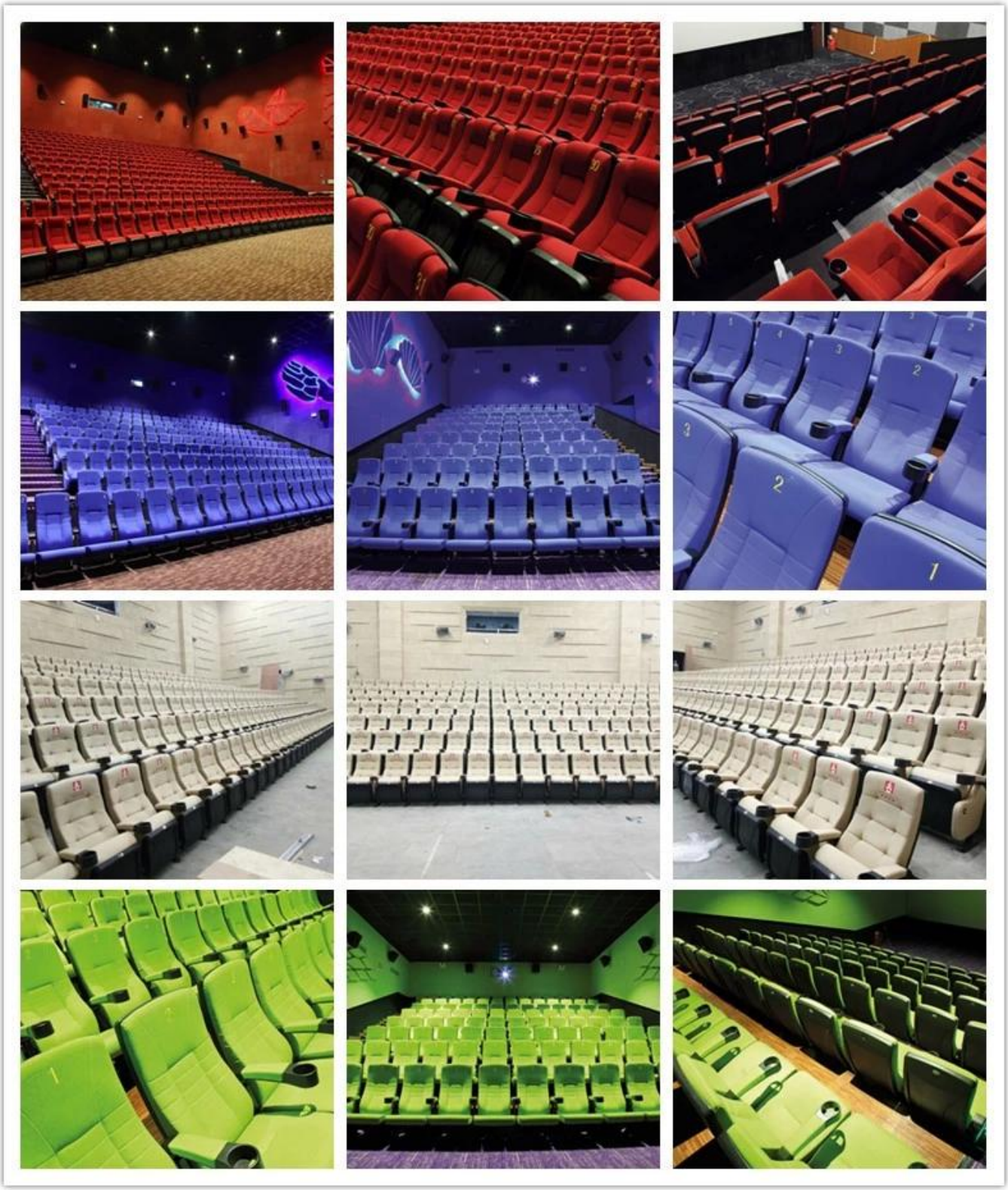

OUR PHOTOS

CERTIFICATE

SHIPPING

EIN. Hängt von ihrer menge und anforderung der bestellung,

15-25 arbeitstage für 1 * 40HQ container, 15-35 tage für 2 * 40HQ und so weiter .....

B. EX arbeitet, FOB Shenzhen, CIF, C & F, LC und so weiter,

Lieferbedingungen mit Verkäufer besprechen.

OUR SERVICE

A. Eigene komplette Lieferkette.

B. 100% Qualität garantiert.

C. Angemessener Preis.

D. produkte sind in verschiedenen stil.

E. Gute Leistung für die Lieferung.

F. Angemessenes Inventar (Komponenten).

Bester Kundendienst: Wenn es irgendwelche Qualitätsbeschwerden und -streitigkeiten gibt, stellen wir von her

Produktinformations-Feedback-System, Service-Dateien erstellen, verantwortlich für die Qualität von

die Unfallidentifikationd und beschäftigen sich mit unserem Kunden.

FAQ

Q1: Können wir ihre probe haben?

A: Sicher. Probe sind für jedes Modell vorhanden. Sie können in 7-15days nach Eingang der Zahlung bereit sein.

Q2: Können Sie uns Rabatt geben?

A: rabatt ist verhandelbar für große menge.

Q3: Können Sie eine Garantie für Ihre Produkte geben?

EIN:Y.Auf alle Artikel gewähren wir eine 100% ige Zufriedenheitsgarantie. Wir gewähren unter Umständen 5 Jahre Garantie.

Q4: sie sind hersteller oder handelsunternehmen?

A: Wir sind professioneller Hersteller für mehr als 10 Jahre in der Möbelindustrie.

Q.5:Wie über die zahlungsbedingungen?

A: Wir akzeptieren voraus T / T (30% Anzahlung vor produzieren, 70% Balance vor Lieferung),

andere anforderung pls diskutieren mit verkäufer.

CONTACT US

Manager : Rachel

Whatsapp/Wechat:

0086-13590681820

E-mail:

rachel@new-city.cn