PRODUCT INTRODUCTION

ARTIKEL	BESCHREIBUNG	
Polster	100% Acryl, 100% Polyester und so weiter Hochwertiger Stoff	
Sperrholzstruktur	15mm Sperrholz	
Schaum	Formschaum. Dichte 55-60 kg / m^3 des Sitzes, 50-55kgs / M^3 von hinten	
Armlehne	MDF	
Beinteil	MDF	
Schreibtisch	NEIN	
CBM	0,15 / Sitz	
Lademenge / Sitz	20GP	40HQ
	180	440
Paket	KD	
Größe / mm	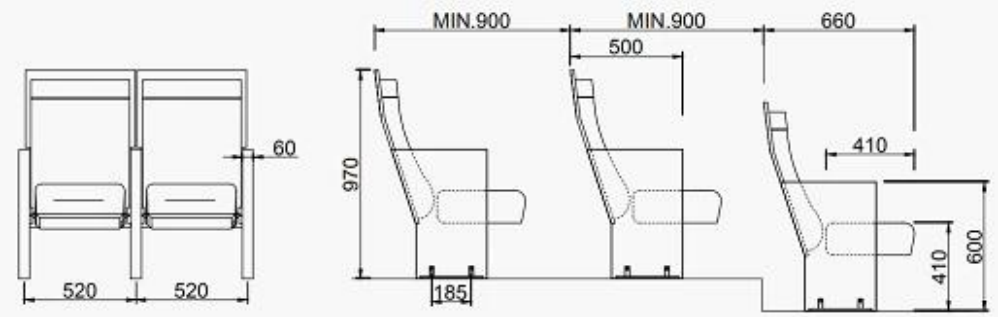	
Freie Gestaltung		

PARTS REFERENCE

WORKSHOP

ENGINEERING CASE

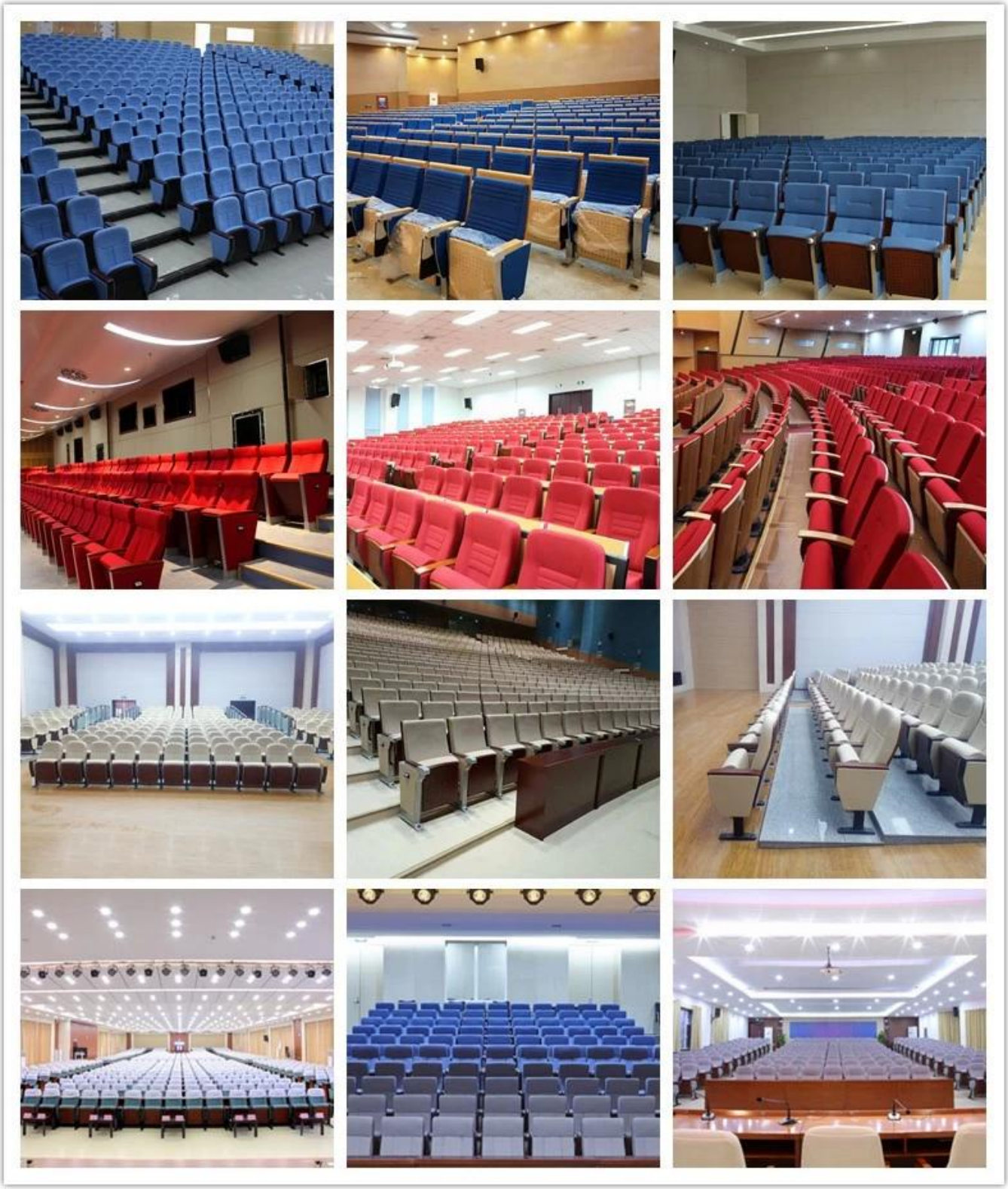

OUR PHOTOS

CERTIFICATE

SHIPPING

EIN. Hängt von ihrer menge und anforderung der bestellung,

15-25 arbeitstage für 1 * 40HQ container, 15-35 tage für 2 * 40HQ und so weiter .....

B. EX arbeitet, FOB Shenzhen, CIF, C & F, LC und so weiter,

Lieferbedingungen mit Verkäufer besprechen.

OUR SERVICE

A. Eigene komplette Lieferkette.

B. 100% Qualität garantiert.

C. Angemessener Preis.

D. produkte sind in verschiedenen stil.

E. Gute Leistung für die Lieferung.

F. Angemessenes Inventar (Komponenten).

Bester Kundendienst: Wenn es irgendwelche Qualitätsbeschwerden und -streitigkeiten gibt, stellen wir von her

Produktinformations-Feedback-System, Service-Dateien erstellen, verantwortlich für die Qualität von

die Unfallidentifikationed und beschäftigen sich mit unserem Kunden.

FAQ

Q1: Können wir ihre probe haben?

A: Sicher. Probe sind für jedes Modell vorhanden. Sie können in 7-15days nach Eingang der Zahlung bereit sein.

Q2: Können Sie uns Rabatt geben?

A: rabatt ist verhandelbar für große menge.

Q3: Können Sie eine Garantie für Ihre Produkte geben?

EIN:Y.Auf alle Artikel gewähren wir eine 100% ige Zufriedenheitsgarantie. Wir gewähren unter Umständen 5 Jahre Garantie.

Q4: sie sind hersteller oder handelsunternehmen?

A: Wir sind professioneller Hersteller für mehr als 10 Jahre in der Möbelindustrie.

Q.5:Wie über die zahlungsbedingungen?

A: Wir akzeptieren voraus T / T (30% Anzahlung vor produzieren, 70% Balance vor Lieferung),

andere anforderung pls diskutieren mit verkäufer.
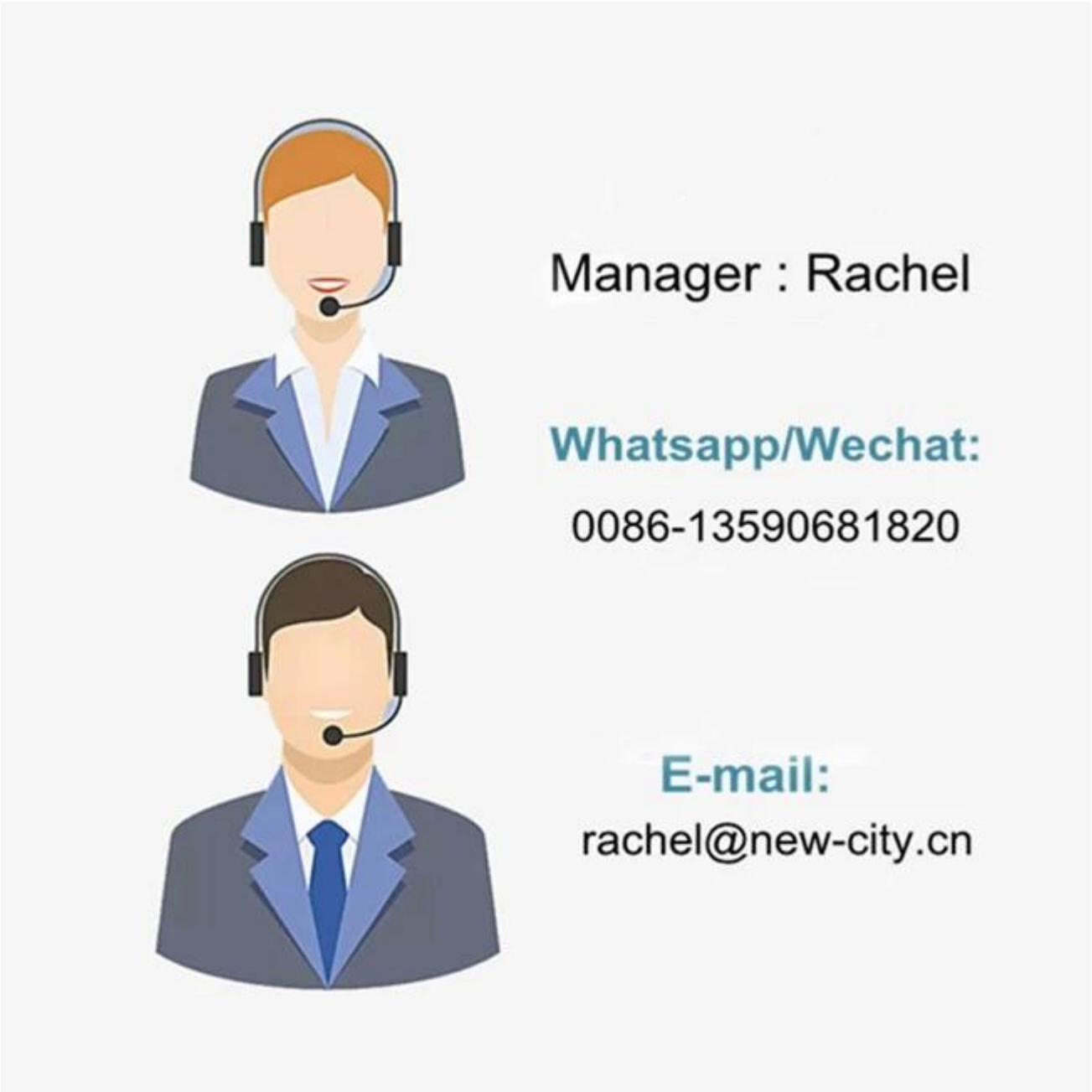
CONTACT US