PRODUCT INTRODUCTION

□□	□□	
□□	□□□□□	
□□□□	□□□□□□□□	
□□	□□□□□□□□55-60kgs / M.^{3}□□□□□50-55kgs / M.^{3}	
□□	□□2.0mm□□□□□□□□	
□□□□	□□□□□□□□□□	
□□	PP□□□	
□□□	□□+□□+ 2.0mm□□+ 18mm□□□	
□□□	0.15 /□	
□□□□/□	20GP□□□)	40HQ(□□□
	180	450
□□□□	□□	
□□/ mm	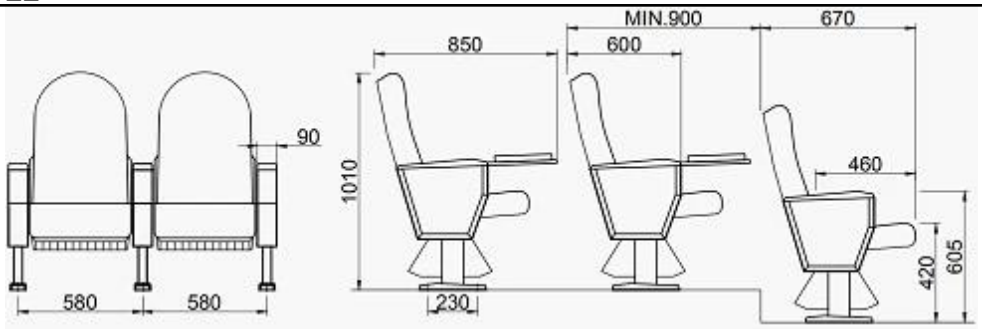	
□□□	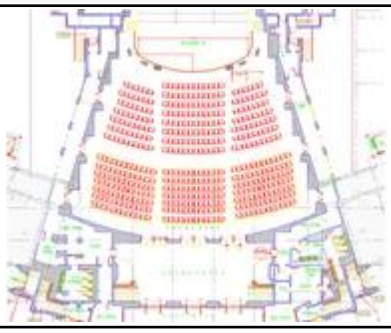 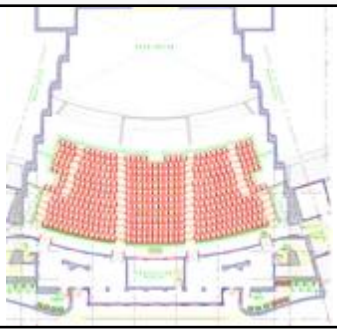	

PARTS REFERENCE

WORKSHOP

ENGINEERING CASE

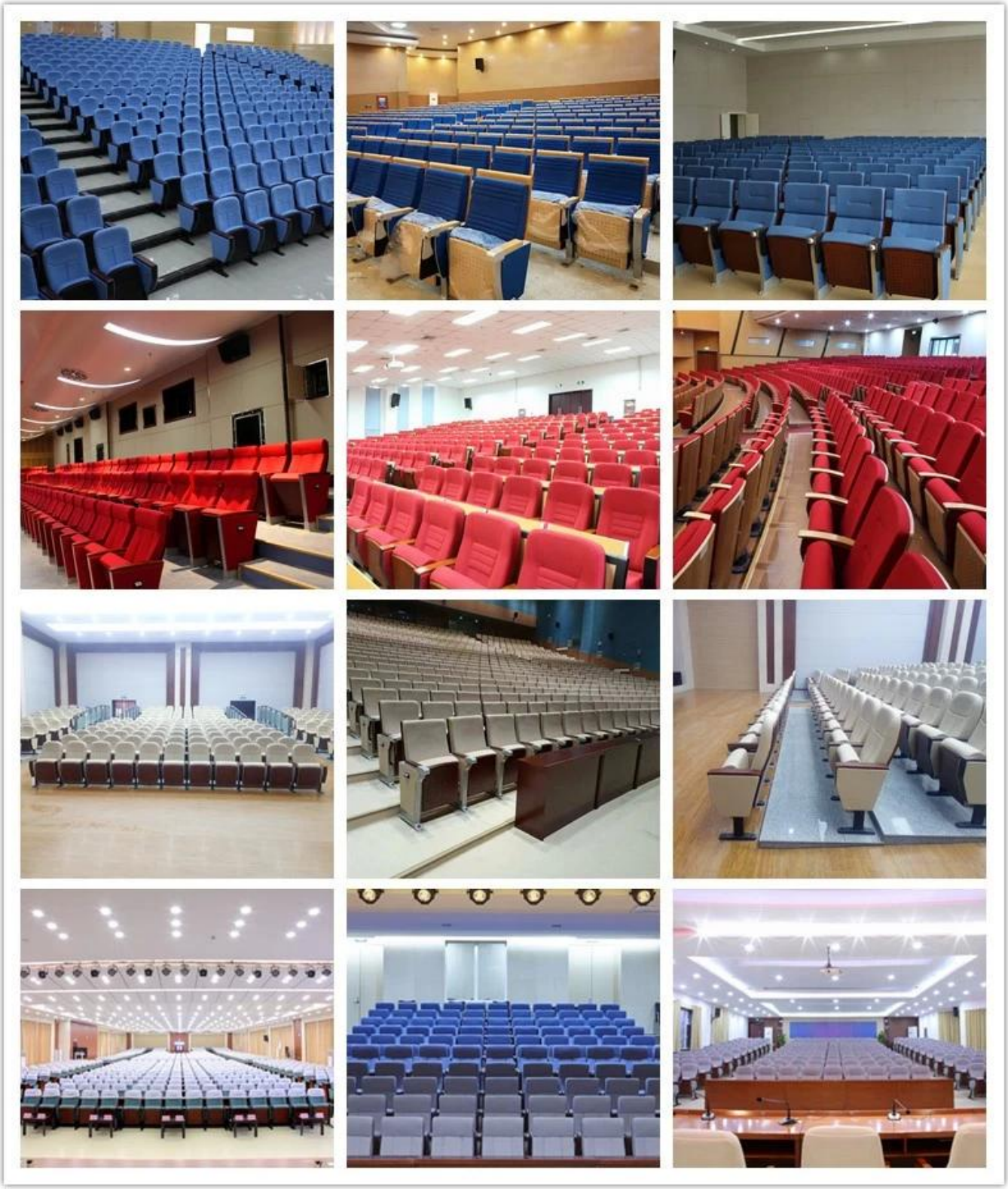

OUR PHOTOS

CERTIFICATE

SHIPPING

A.□□□□□□□□□□□□□

1*40HQ□1□□□□□□15-25□□□□□2*40HQ□2□□□□□□15-35□□□□□□□□□□

B.□□

OUR SERVICE

A.□□□□□□□□□□□

B.100%□□□□□□

C.□□□□□□

D.□□□□□□□□

E.□□□□□

F.□□□□□

□□

FAQ

□□1□□□□□□□□□□□□□

□□□□□□□□□□□□□□□□□□□□□□□□7-15□□□□□□

□□2□□□□□□□□□□□

□□□□□□□□□□□□□□□□□□□□□

□□3□□□□□□□□□□□□□□

□□□□□□□□□□□□100□□□□□□□□5□□

□□4□□□□□□□□□□□□□□□

□□□□□□□□□□□□□□□□□□□□□□□□□□

□□5□□□□□□□□□□

□□□□□□□□□T/T□□□□30□□□□□□□□70□□□),□□□□□□□□□□□□□

CONTACT US

Manager : Rachel

Whatsapp/Wechat:

0086-13590681820

E-mail:

rachel@new-city.cn