PRODUCT INTRODUCTION

□□	□□	
□□	□□□□□	
□□□□	□□□□□□□□□□PP□□□□□□□□□□□□□□	
□□	□□□□□□□□□55-60kgs / M.3 □□□□□50-55kgs / M.3	
□□	□□2.0mm□□□□□□□□	
□□□□	□□□□□□□□□□	
□□	PP□□□	
□□□	□□+□□+ 2.0mm□□+ 18mm □□□	
□□□	0.136 /□	
□□□□/□	20GP□□□□	40HQ□□□□
	200	500
□□□□	□□	
□□/ mm	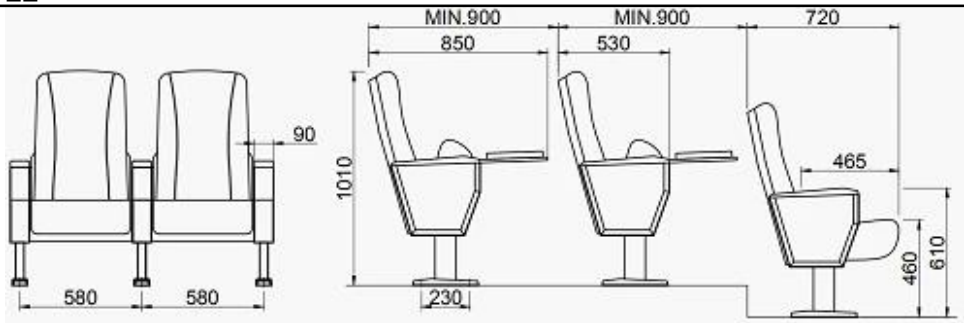	
□□□	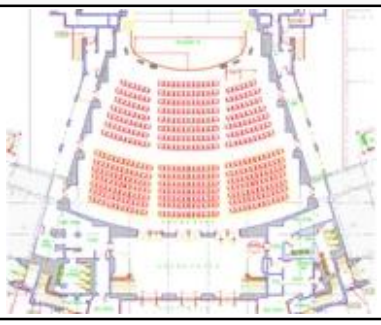 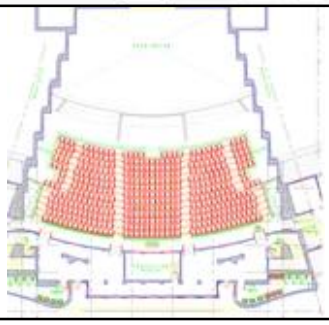	

PARTS REFERENCE

WORKSHOP

ENGINEERING CASE

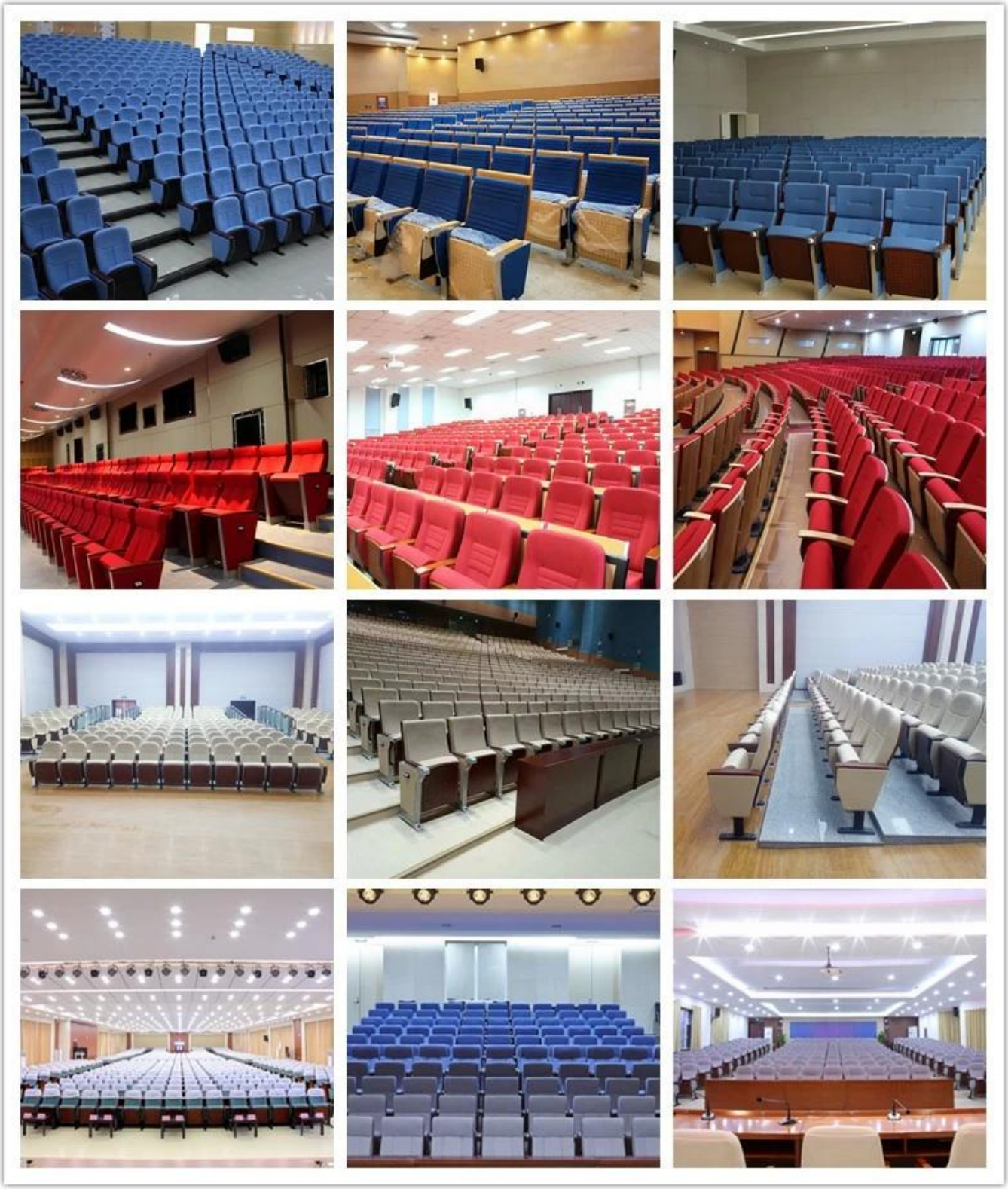

OUR PHOTOS

CERTIFICATE

SHIPPING

A.□□□□□□□□□□□□□

1*40HQ□1□□□□□□15-25□□□□□2*40HQ□2□□□□□□15-35□□□□□□□□□□

B.□□

OUR SERVICE

A.□□□□□□□□□□□

B.100□□□□□□□

C.□□□□□□

D.□□□□□□□□

E.□□□□□

F.□□□□□

□□

FAQ

□□1□□□□□□□□□□□□

□□□□□□□□□□□□□□□□□□□□□□7-15□□□□□□

□□2□□□□□□□□□□

□□□□□□□□□□□□□□□□□□□

□□3□□□□□□□□□□□□□

□□□□□□□□□□□100□□□□□□□5□□

□□4□□□□□□□□□□□□□□

□□□□□□□□□□□□□□□□□□□□□□□□

□□5□□□□□□□□□

□□□□□□□□T/T□□□□30□□□□□□□70□□□□□□□□□□□□□□□□□

CONTACT US

Manager : Rachel

Whatsapp/Wechat:

0086-13590681820

E-mail:

rachel@new-city.cn