PRODUCT INTRODUCTION

□□□	□□□	
□□□□□	100 □ □□□□□ □□□□ □□□ □□□□□□ □□□ □□□□ □□□□□□□□□□ □ 100 □ □□□□□□□□□□	
□□□□ PP	□□□□□□ □□□□□□□ □□□□□□ □□ □□□□□ □□□ (PP) □ □□□□□□□□□□ □ □□□□□ □□□□□□	
□□□□	55-50 □□□□□□□ .□□□□□ □□□□kgs / 50-45 □ □□□□^{3}□kgs / □□□□□ □□^{3}□	
□□□	2.0 □□□□□□□ □□□□□□ □□□□□ □□□ □□□□□ □□	
□□□□□□ □□□□ □□□□	PP □□□□□ □□□□ □□ □□□□□□□□□□	
□□□□□ □□□□	□□□□□□ □□ □□□□□□□□ □□□□□	
CBM	0.17 / □□□□	
□□□□ / □□□□□□ □□□□□	20GP	40HQ
	160	400
□□□□	KD	
□□ / □□□□□	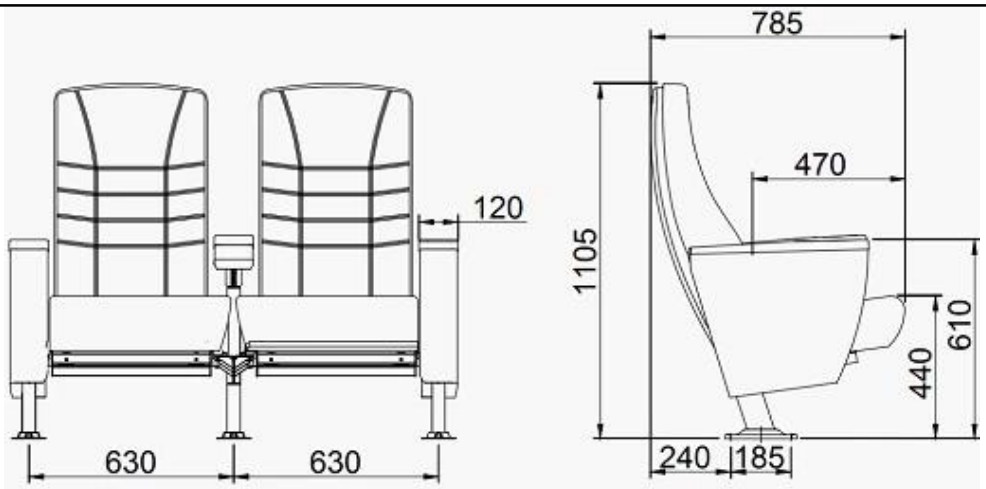	
□□□□□ □□□□□	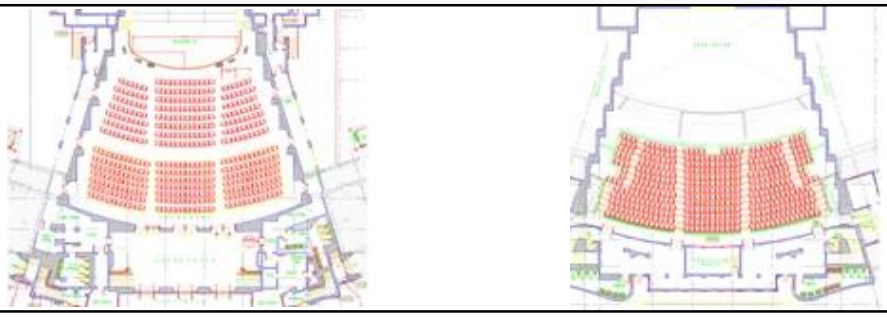	

PARTS REFERENCE

WORKSHOP

ENGINEERING CASE

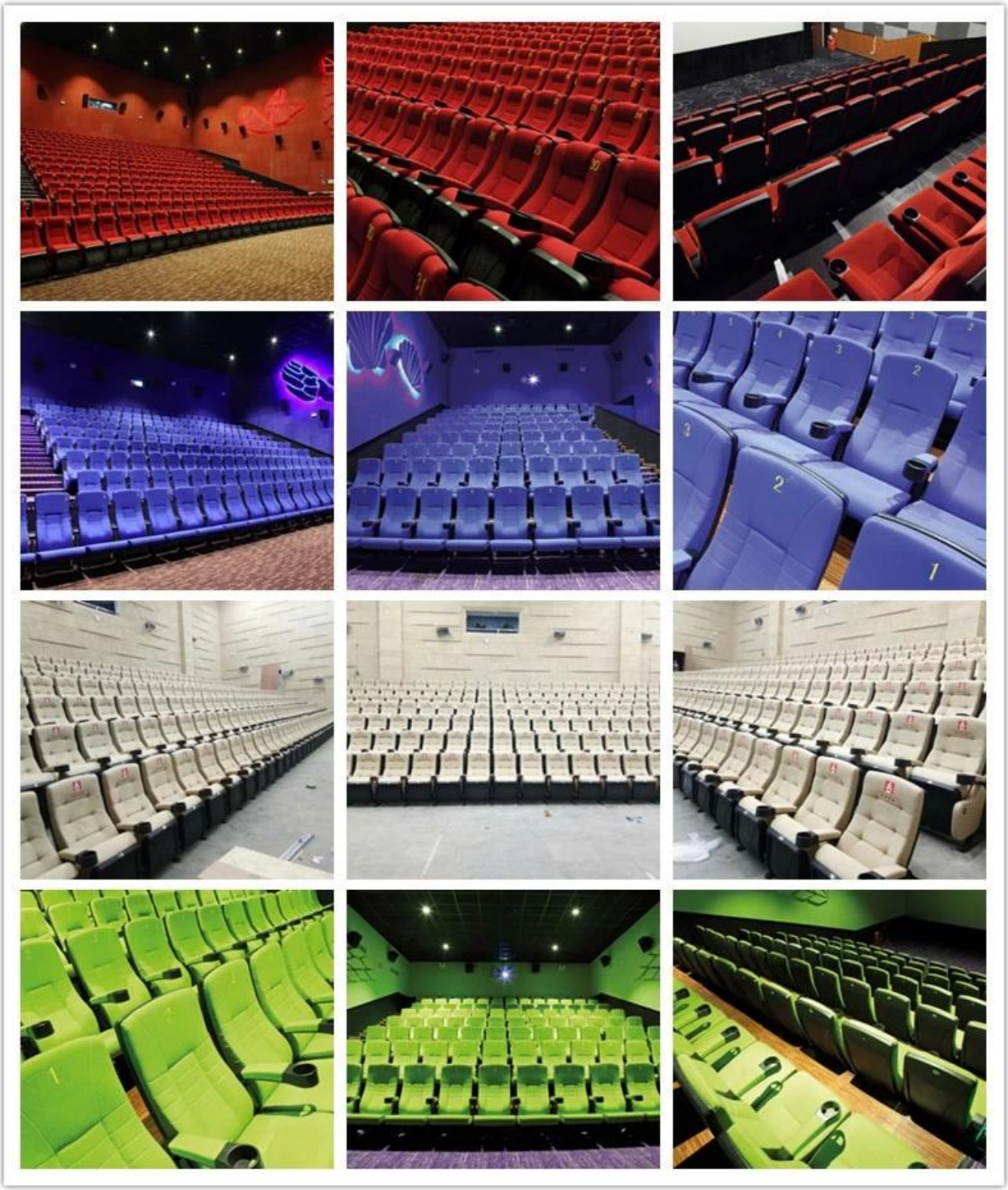

OUR PHOTOS

CERTIFICATE

SHIPPING

□□□□□□ □□□□□□□ □ □□□□□□ □□□ □□□□□ .□ □

15-25 40 * 1 □□□□□□□ □□□ □□□HQ □ 15-35 40 * 2 □□□□ □□□□HQ □□□ □□□□ .....

□□□□ .□ EX □ □□□□□ □□□ □ CIF □ C & □ □□□□□ F □ LC □□□ □□□□ □

□□□□ □□ □□□□□□ □□□□□□□ □□□□.

OUR SERVICE

a: □□□□□ □□□□□□ □□□□□□□ □□□□□.

100 □ □□□□□□ □□□□.

□□□□□ □□□.

□□□□□ □□□ □□ □□ □□□□□□□□.

□□□□□□□ □□□ □□□□.

□□□□□□) □□□□□□ □□□□□□□ - □□□).

□□□□□□ □□□□□□ □ □□□□□□ □□□ □□□□□□□ □□□□□ □□ □□□ □□□ :□□□□□ □□□ □□ □□□□ □□□□

□□□□ □□ □□□□□□□□ □ □□□□□□ □□□□□ □□□□□ □ □□□□□□ □□□□□□□ □□□□□□□ □□□□

□□□□□□□ □□ □□□□□□□□ □□□□□□□ □□□□□.

FAQ

q1: □□□□□□ □□□□□ □□

a: 15-7 □□ □□□□□ □□□□ □□ □□□□ □□□□ .□□□□□ □□□ □□□□□ □□□□ .□□□□□days □□□□□ □□□□□ □□□.

q2: □□□□ □□□□□□ □□□□□

a: □□□□□ □□□□□ □□□□□□□ □□□□ □□□□□.

q3: □□□□□□□□□ □□□□□□ □□□□□ □□□□□

□:Y□□□□□ 5 □□□□□□ □□□□ □□ .□□□□□□□ □□□□ □□□ □ 100 □□□□□ □□□□ □□□□ □□□ □ □□□□.

q4: □□□□□□□ □□□□ □□ □□□□□□ □□

a: □□□□□□ □□□□□ □□ □□□□□ 10 □□ □□□□□ □□□□□□ □□□□□□□ □□□.

Q5:□□□□□□ □□□□ □□ □□□□

a: □□□□□ □□□□ □□□ t / t (30□ □□□□□□□ □□□ □□□□□□ □70 □ □□□□□□□ □□□ □□□□□□□) □ □□□□ □□ □□□□□□ □□□□□□□□□ □□□□□□□ □□□ □□□.
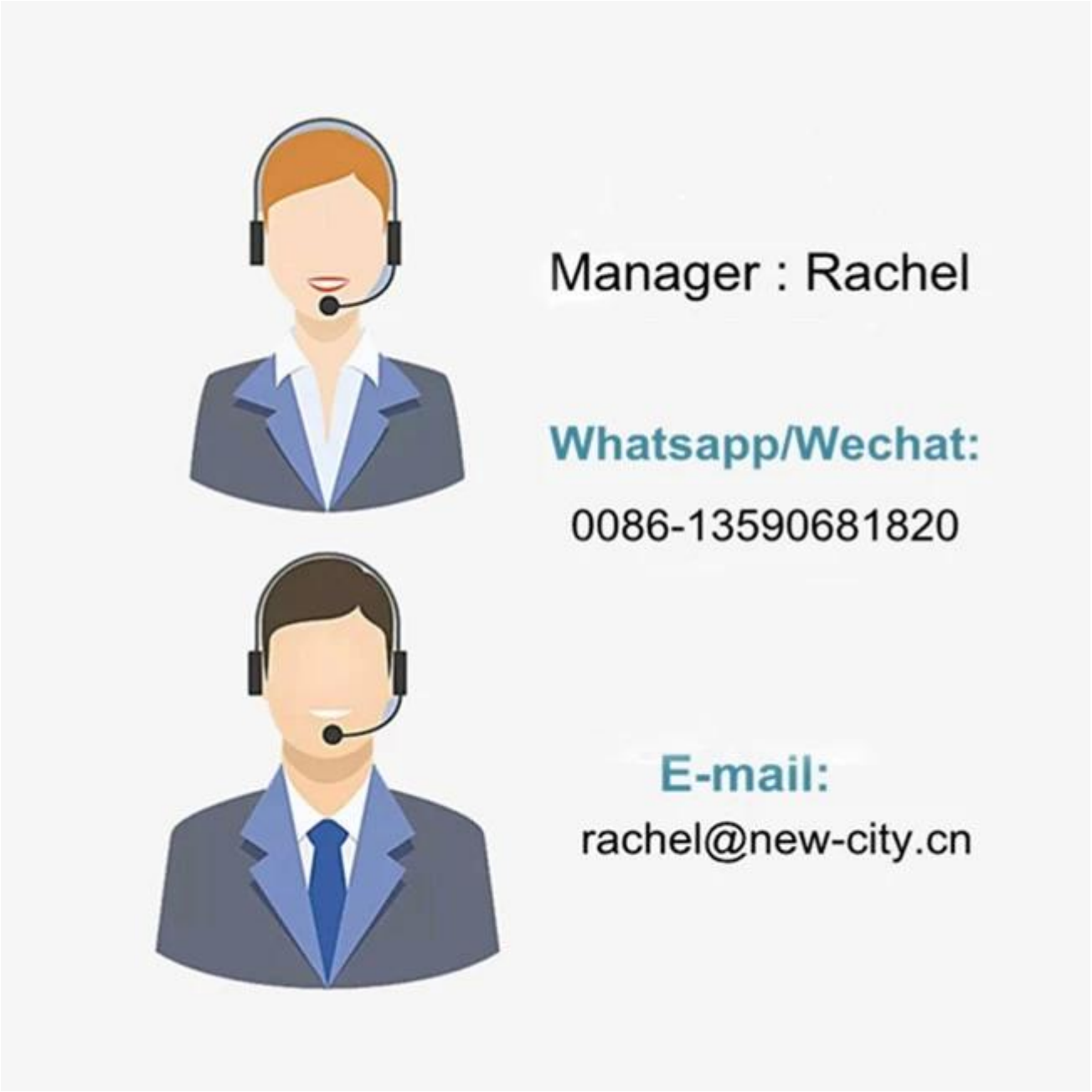
CONTACT US