PRODUCT INTRODUCTION

□□□	□□□	
□□□□□	100 □ □□□□□ □□□□ □□□ □□□□□□ □□□ □□□□ □□□□□□□ □ 100 □ □□□□□□□□□□	
□□□□□ □□□□ □□□□□□□□□	15 □□□□□□□□□ □□□□□mm	
□□□□	60-55 □□□□□□□ .□□□□□ □□□□kgs / 55-50 □ □□□□ ^{3}□kgs / □□□□□ □□ ^{3}□	
□□□	□□□□□□□□□□ □□□□□	
□□□□□□ □□□□ □□□□	□□□□□□□□□□ □□□□ □□ □□□□□□ □□□□□□□ □□□□□□□□□ □□□□□□□	
□□□□□ □□□□	□□□□□□ □□ □□□□	
□□□□□□□ □□□□□	□□□□□□ □□□□□□□□□□ + □□□□□□□□□□ □□□□ + PP / MDF	
CBM	0.155 / □□□□	
/ □□□□□□ □□□□□ □□□□	20GP	40HQ
	180	420
□□□□	KD	
838 □□ / □□□□□	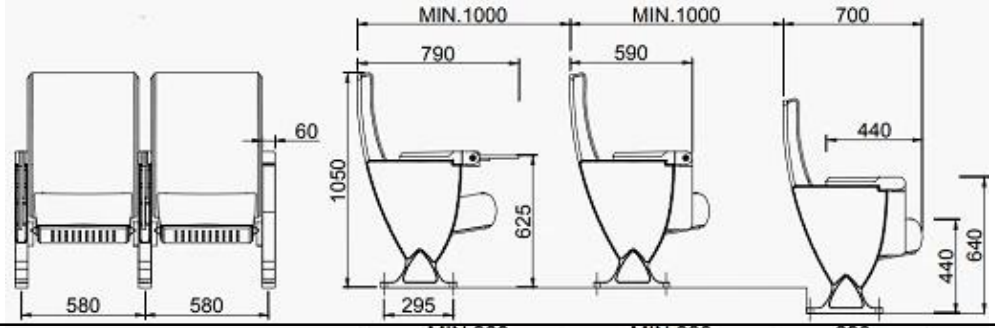	
838A □□ / □□□□□	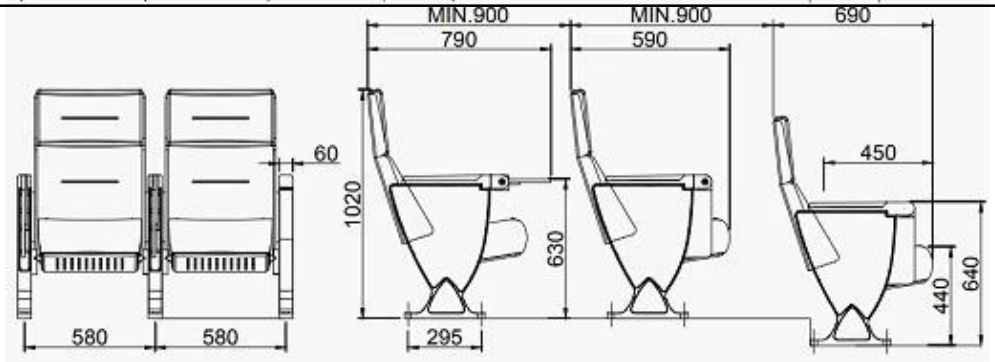	
838B □□ / □□□□□	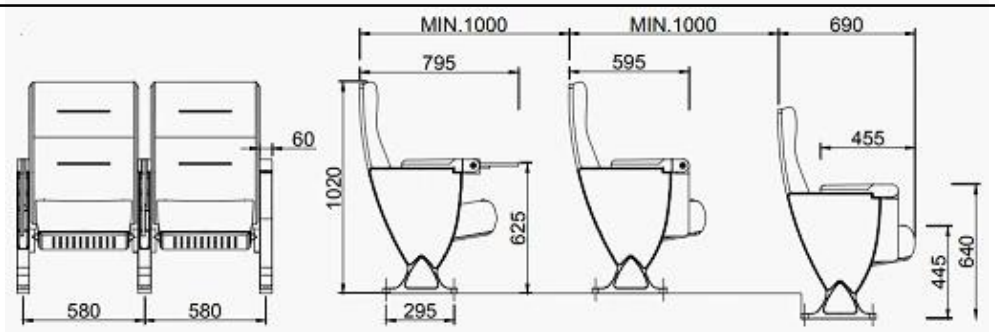	

□□□□□ □□□□□	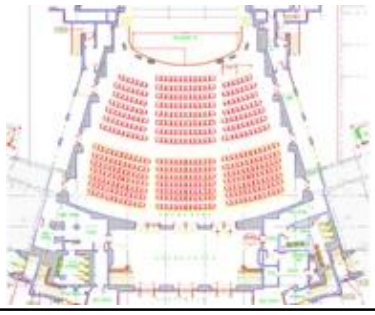

PARTS REFERENCE

WORKSHOP

ENGINEERING CASE

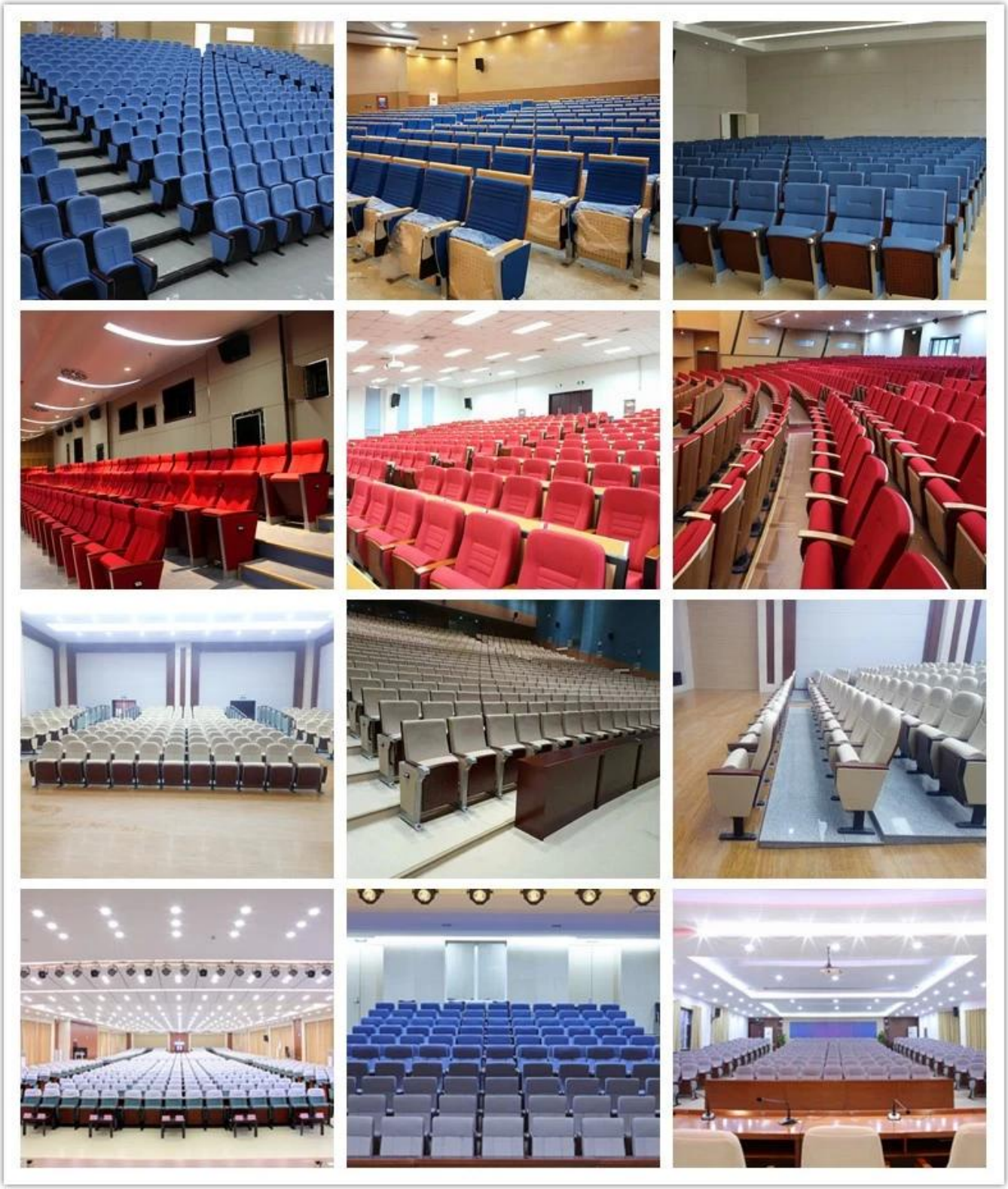

OUR PHOTOS

CERTIFICATE

SHIPPING

□□□□□□ □□□□□□□ □ □□□□□□ □□□ □□□□□ .□ □

15-25 40 * 1 □□□□□□□ □□□ □□□HQ □ 15-35 40 * 2 □□□□ □□□□HQ □□□ □□□□ .....

□□□□ .□ EX □ □□□□□ □□□ □ CIF □ C & □ □□□□□ F □ LC □□□ □□□□ □

□□□□ □□ □□□□□□ □□□□□□□ □□□□.

OUR SERVICE

□□□□□□ □□□□□□□ □□□□□ □□□□ .□.

100 □ □□□□□□ □□□□.

□□□□□ □□□.

□□□□□ □□□ □□ □□ □□□□□□□□.

□□□□□□□ □□□ □□□□.

□□□□□□) □□□□□□ □□□□□□□ - □□□).

□□□□□□ □□□□□□ □ □□□□□□ □□□ □□□□□□□ □□□□□ □□ □□□ □□□ :□□□□□ □□□ □□ □□□□ □□□□

□□□□ □□ □□□□□□□□ □ □□□□□□ □□□□□ □□□□□ □ □□□□□□ □□□□□□□ □□□□□□□ □□□□

□□□□□□□ □□ □□□□□□□□ □□□□□□□□ □□□□.

FAQ

q1: □□□□□□ □□□□□ □□

a: 15-7 □□ □□□□□ □□□□ □□ □□□□ □□□□ .□□□□□ □□□ □□□□□ □□□□ .□□□□□days □□□□□ □□□□□ □□□.

q2: □□□□ □□□□□□ □□□□□

a: □□□□□ □□□□□ □□□□□□□ □□□□ □□□□□.

q3: □□□□□□□□□ □□□□□□ □□□□□ □□□□□

□:Y□□□□□ 5 □□□□□□ □□□□ □□ .□□□□□□□ □□□□ □□□ □ 100 □□□□□ □□□□ □□□□ □□□ □ □□□□.

q4: □□□□□□□ □□□□ □□ □□□□□□ □□

a: □□□□□□ □□□□□ □□ □□□□□ 10 □□ □□□□□ □□□□□□ □□□□□□□ □□□.

Q5:□□□□□□ □□□□ □□ □□□□

a: □□□□□ □□□□ □□□ t / t (30□ □□□□□□□ □□□ □□□□□□ □70 □ □□□□□□□ □□□ □□□□□□□) □ □□□□ □□ □□□□□□ □□□□□□□□□ □□□□□□□ □□□ □□□.
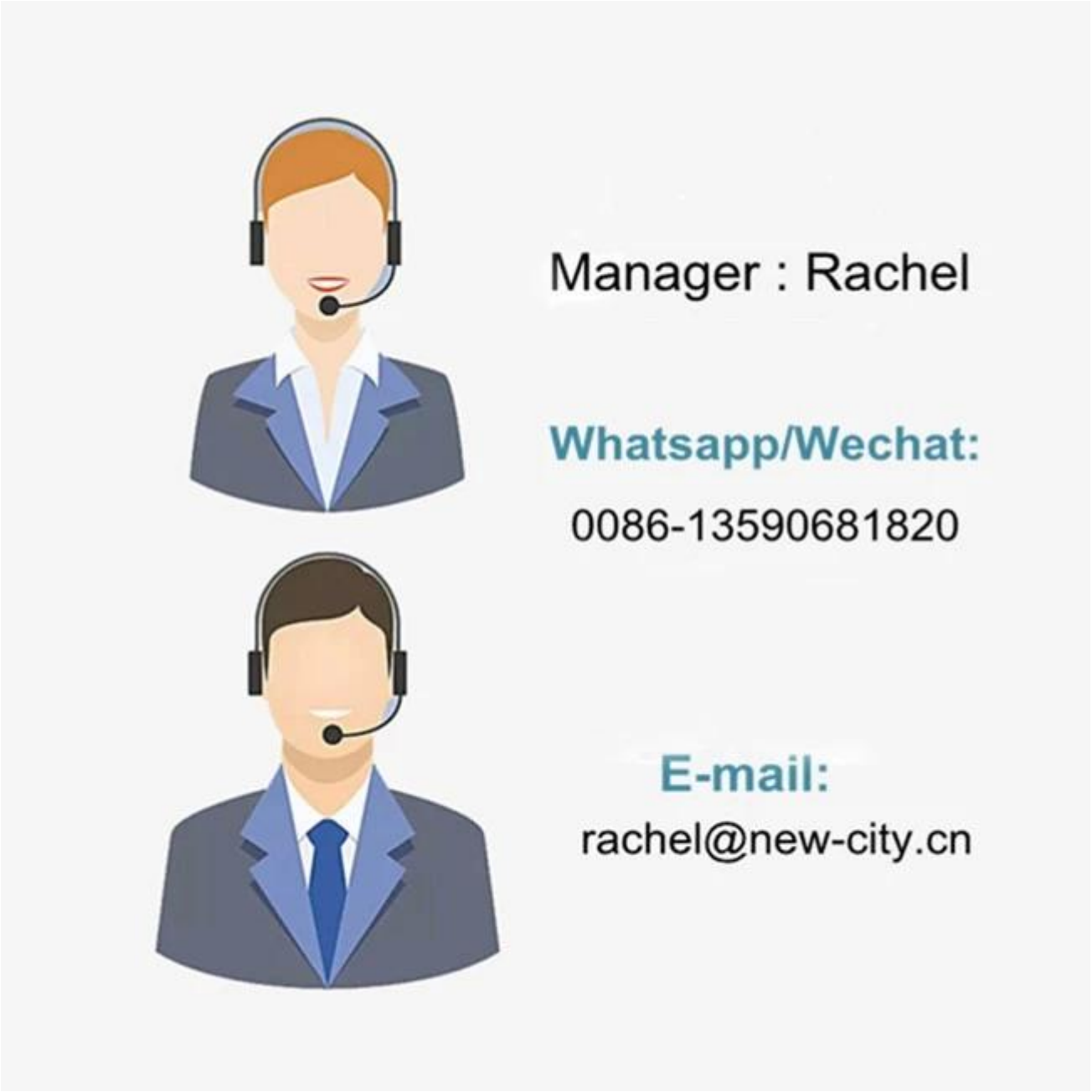
CONTACT US